平成27年度　新人大会（一次大会）

☆…ブロック1位、◎…ブロック2位、○…ブロック3位、●…ブロック4位、□…2日目出場チーム

☆ 早稲田実業(4)
科学技術(2)
明星（府中）(4)
攻玉社(1)
中大杉並(3)
関東国際(1)
府中東(4)
● 府中西(4)
早稲田(3)
東京(1)
小松川(2)
翔陽(4)
八潮(1)
久留米西(3)
日野台(4)
暁星(2)
本所(2)
（私）武蔵(3)
大森(1)
◎ 東海大菅生(4)
駒場(1)
新宿(3)
穎明館(4)
豊島(3)
三田(2)
日体荏原(1)
清瀬(3)
朋優学院(1)
松が谷(4)
深川(2)
調布南(4)
六郷工科(1)
小山台(1)
学習院(3)
明中八王子(4)
和光(1)
錦城学園(2)
東京成徳大(3)
本郷(3)
成瀬(1)
八王子東(4)
郁文館(2)
國学院久我山(3)
調布北(4)
○ 日大豊山(2)

25-7
25-8

25- 6
25-12

25-22
21-25
25-17

25-19
25-18

25-14
25-15

25-19
25-11

25-13
27-29
25-21

早稲田実業

日大三

21-25
25-23
25-16

25-23
25-18

25-21
25-17

日本学園(1) ○
駒込(2)
西(3)
府中(4)
大崎(1)
早大学院(3)
多摩科学技術(4)
電大高(4)
農産(2)
目黒学院(1)
巣鴨(3)
小岩(2)
秋留台・多摩工(4)
東大和(4)
狛江(1)
大東文化一(3)
拓大一(4)
足立学園(2)
大山(3)
江北(2)
広尾学園(2)
北園(3)
葛飾総合(2)
日工大付駒場(1)
中大附属(4) ◎
開成(3)
学芸大附(1)
武蔵野北(4)
岩倉(2)
豊島学院(3)
昭和第一学園(4)
日比谷(2)
東京実業(1)
（都）武蔵(4)
九段中等(2)
成立学園(3)
日大三(1) ☆
東大和南(4)
小石川中等(2)
日大櫻丘(1)
小川(1)
神代(4)
保善(3)
大森学園(1) ●

25-23
20-25
26-24

25-15
30-28

22-25
25-21
25-22

25-17
25-20

府中西 — 11-25, 25-23, 25-12 — 日大豊山

大森学園 — 31-29, 25-20 — 日本学園

平成27年度　新人大会(一次大会)
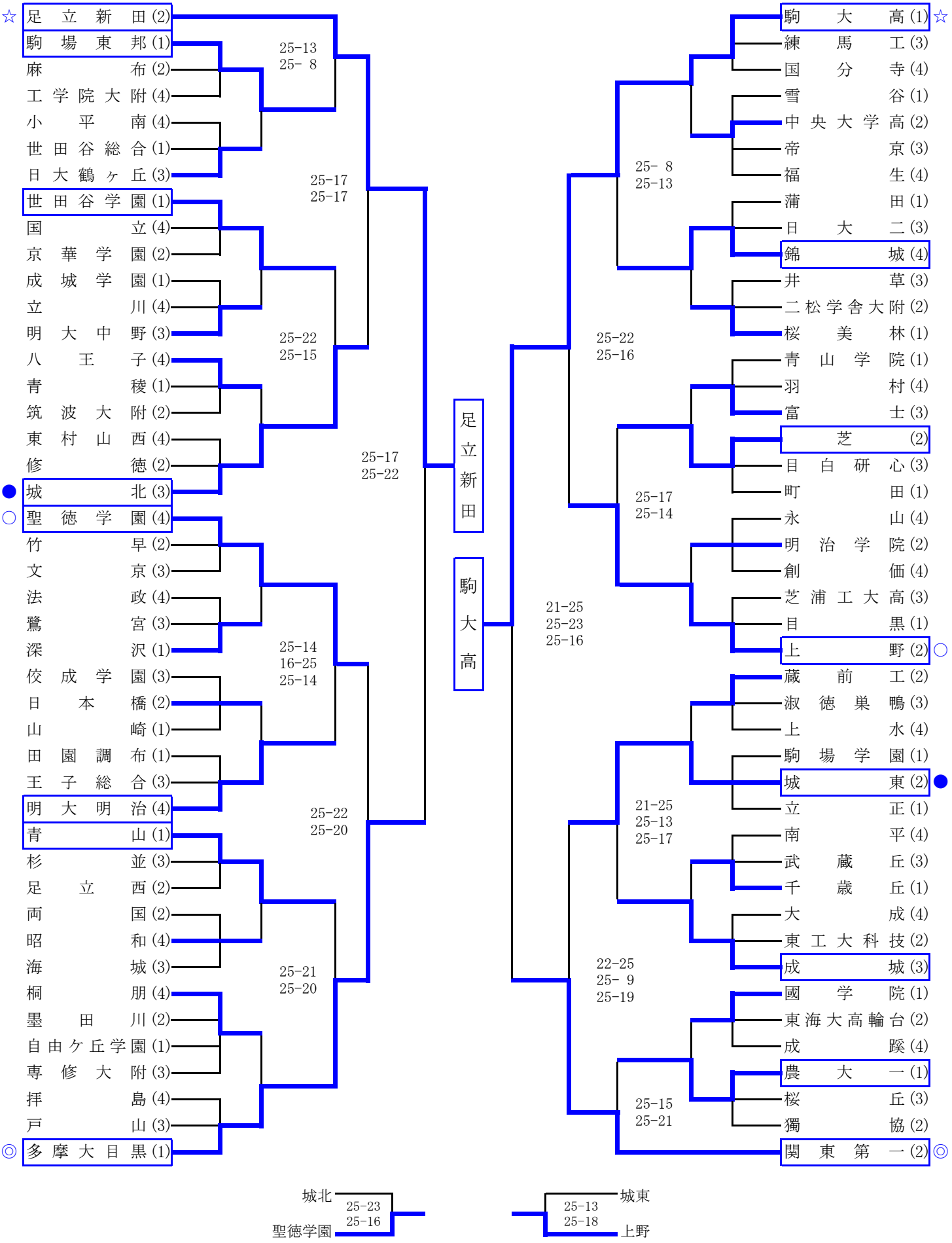
☆…ブロック1位、◎…ブロック2位、○…ブロック3位、●…ブロック4位、□…2日目出場チーム