平成27年度　全日本選手権　一次予選

9/13

…2日目出場

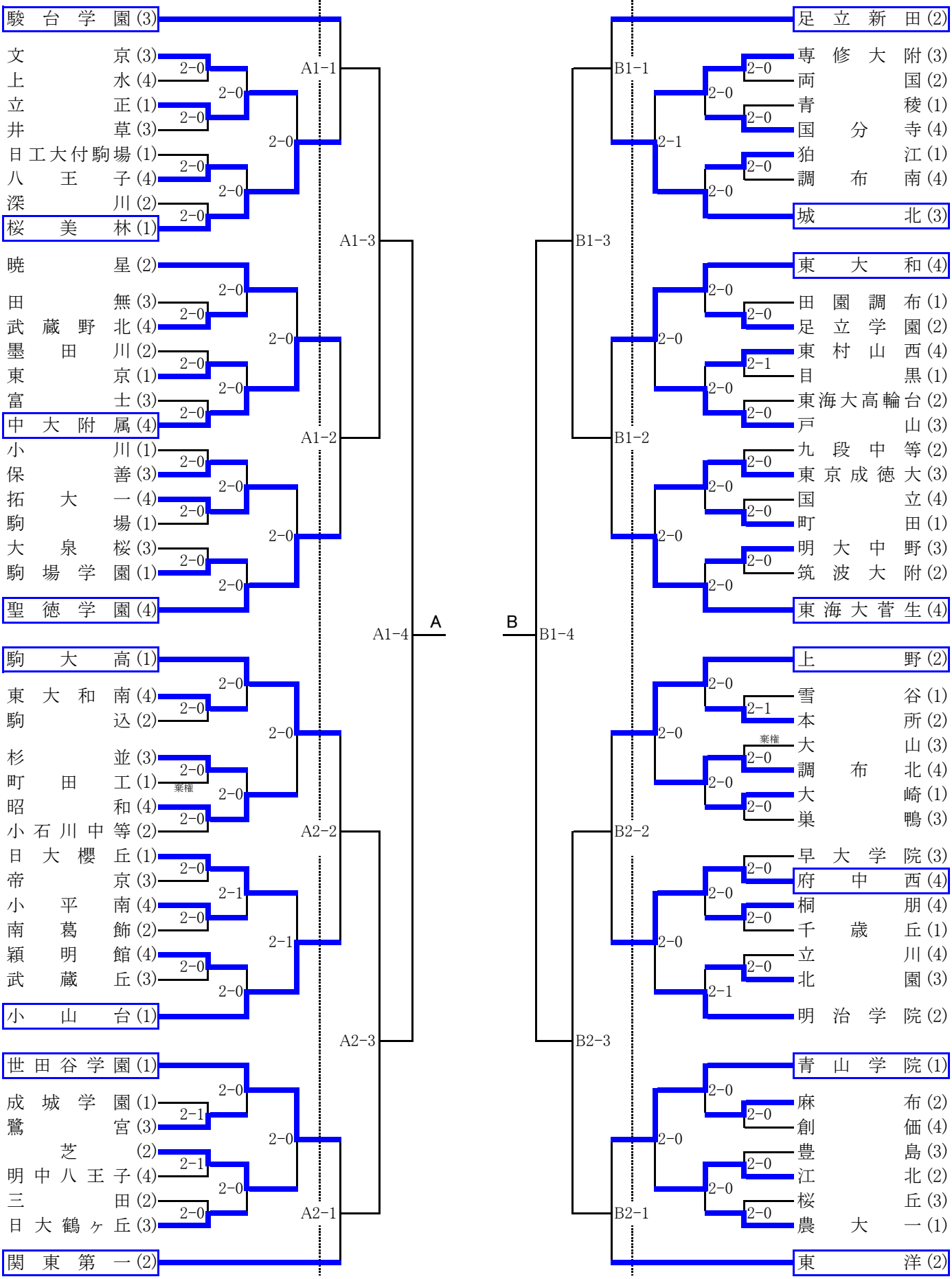

平成27年度　全日本選手権　一次予選

9/13
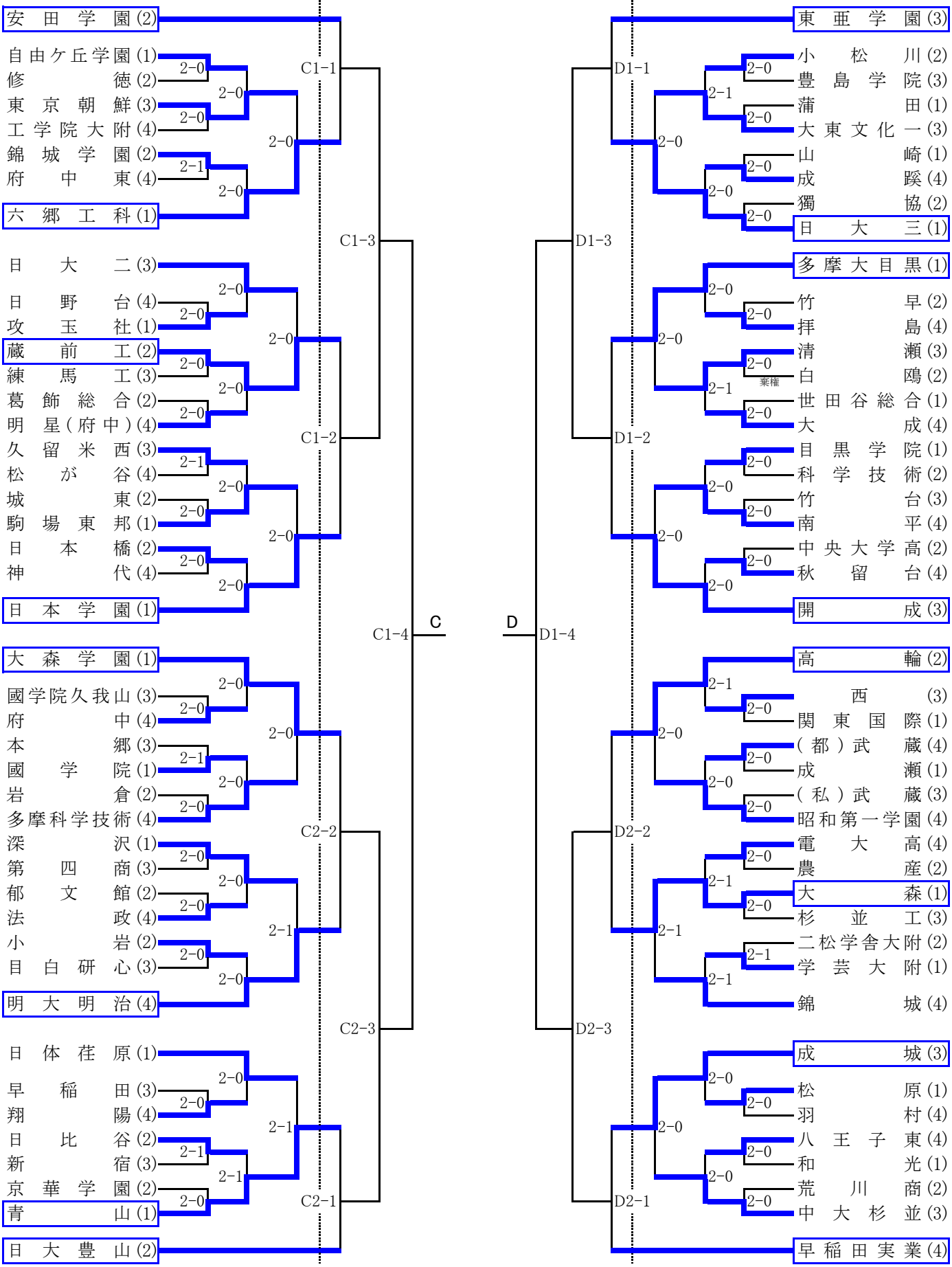
…2日目出場