平成28年度　東京都高等学校総合体育大会兼国体選手選考会

6/19

…2日目出場

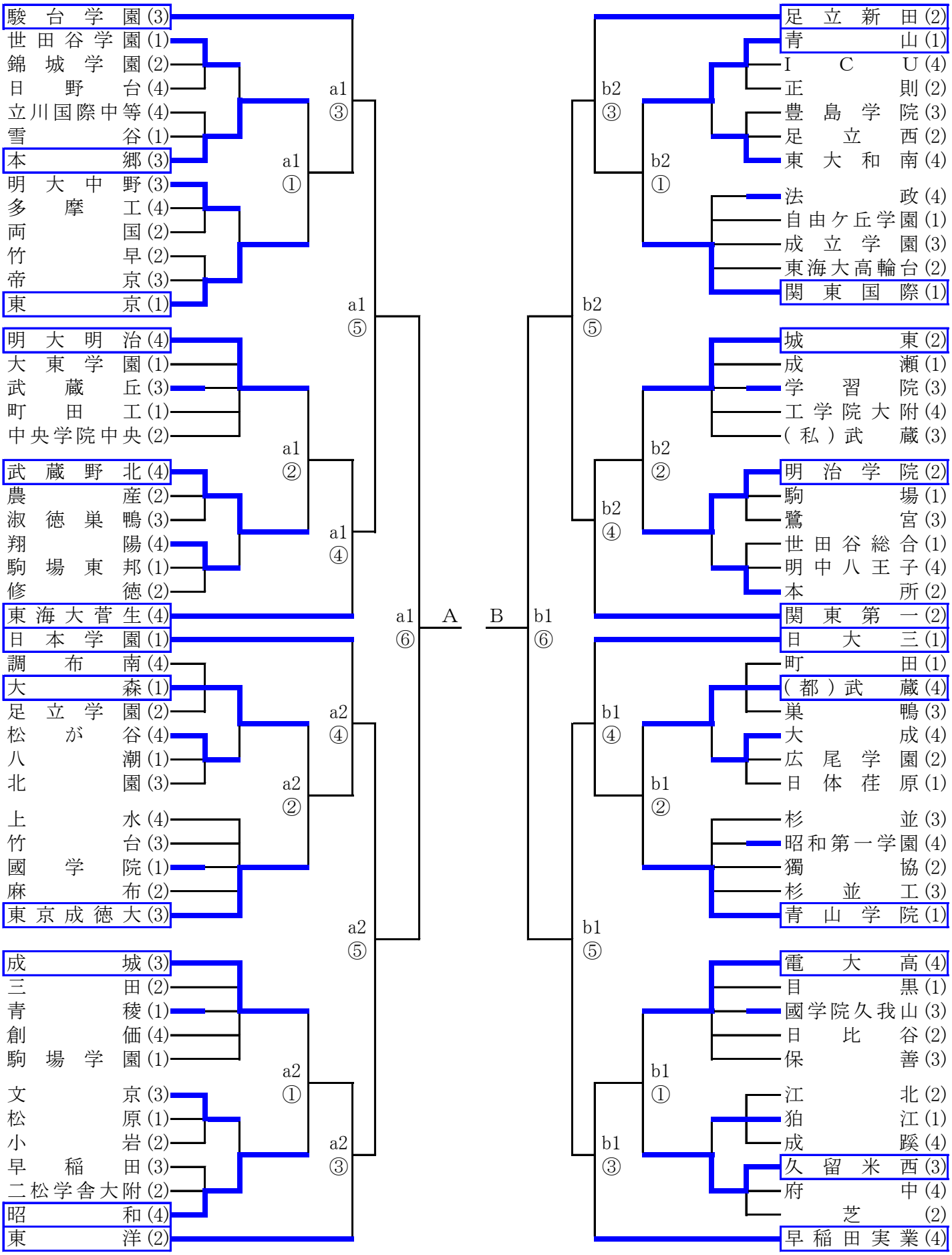

平成28年度　東京都高等学校総合体育大会兼国体選手選考会

6/19

…2日目出場

- 安田学園(2)
- 日大鶴ヶ丘(3)
- 八王子(4)
- 葛飾総合(2)
- 大崎(1)
- 佼成学園(3)
- 蔵前工(2)
- 新宿(3)
- 成城学園(1)
- 拓大一(4)
- 穎明館(4)
- 朋優学院(1)
- 小松川(2)
- 上野(2)
- 大東文化一(3)
- 渋谷教育渋谷(1)
- 忍岡(2)
- 錦城(4)
- 豊島(3)
- 秋留台(4)
- 荒川商(2)
- 立正(1)
- 専修大附(3)
- 羽村(4)
- 多摩大目黒(1)
- 城北(3)
- 拝島(4)
- 墨田川(2)
- 学芸大附(1)
- 南平(4)
- 海城(3)
- 日本橋(2)
- 東京朝鮮(3)
- 正則学園(2)
- 深沢(1)
- 多摩科学技術(4)
- 小山台(1)
- 暁星(2)
- 立川(4)
- 井草(3)
- 芝商(2)
- 蒲田(1)
- 西(3)
- 国分寺(4)
- 科学技術(2)
- 府中西(4)
- 田園調布(1)
- 戸山(3)
- 日大豊山(2)

c1 ①　c1 ②　c1 ③　c1 ④　c1 ⑤　c1 ⑥　C　D　d1 ⑥　c2 ①　c2 ②　c2 ③　c2 ④　c2 ⑤

- 駒大高(1)
- 国立(4)
- 桜丘(3)
- 小川(1)
- 中大杉並(3)
- 九段中等(2)
- 日大櫻丘(1)
- 桜美林(1)
- 深川(2)
- 明星(府中)(4)
- 早大学院(3)
- 桐朋(4)
- 開成(3)
- 千歳丘(1)
- 調布北(4)
- 京華学園(2)
- 府中東(4)
- 清瀬(3)
- 岩倉(2)
- 山崎(1)
- 神代(4)
- 田無(3)
- 中央大学高(2)
- 中大附属(4)
- 聖徳学園(4)
- 日大二(3)
- 福生(4)
- 高輪(2)
- 農大一(1)
- 大泉桜(3)
- 東村山西(4)
- 大山(3)
- 筑波大附(2)
- 東京実業(1)
- 八王子東(4)
- 大森学園(1)
- 六郷工科(1)
- 永山(4)
- 郁文館(2)
- 目白研心(3)
- 東工大科技(2)
- 目黒学院(1)
- 日工大付駒場(1)
- 小平南(4)
- 芝浦工大高(3)
- 富士(3)
- 駒込(2)
- 東大和(4)
- 東亜学園(3)

d2 ①　d2 ②　d2 ③　d2 ④　d2 ⑤　d1 ①　d1 ②　d1 ③　d1 ④　d1 ⑤