平成28年度　東京都高等学校総合体育大会兼国体選手選考会

☆…ベスト4、○…ベスト8、△…ベスト16、□…2日目出場

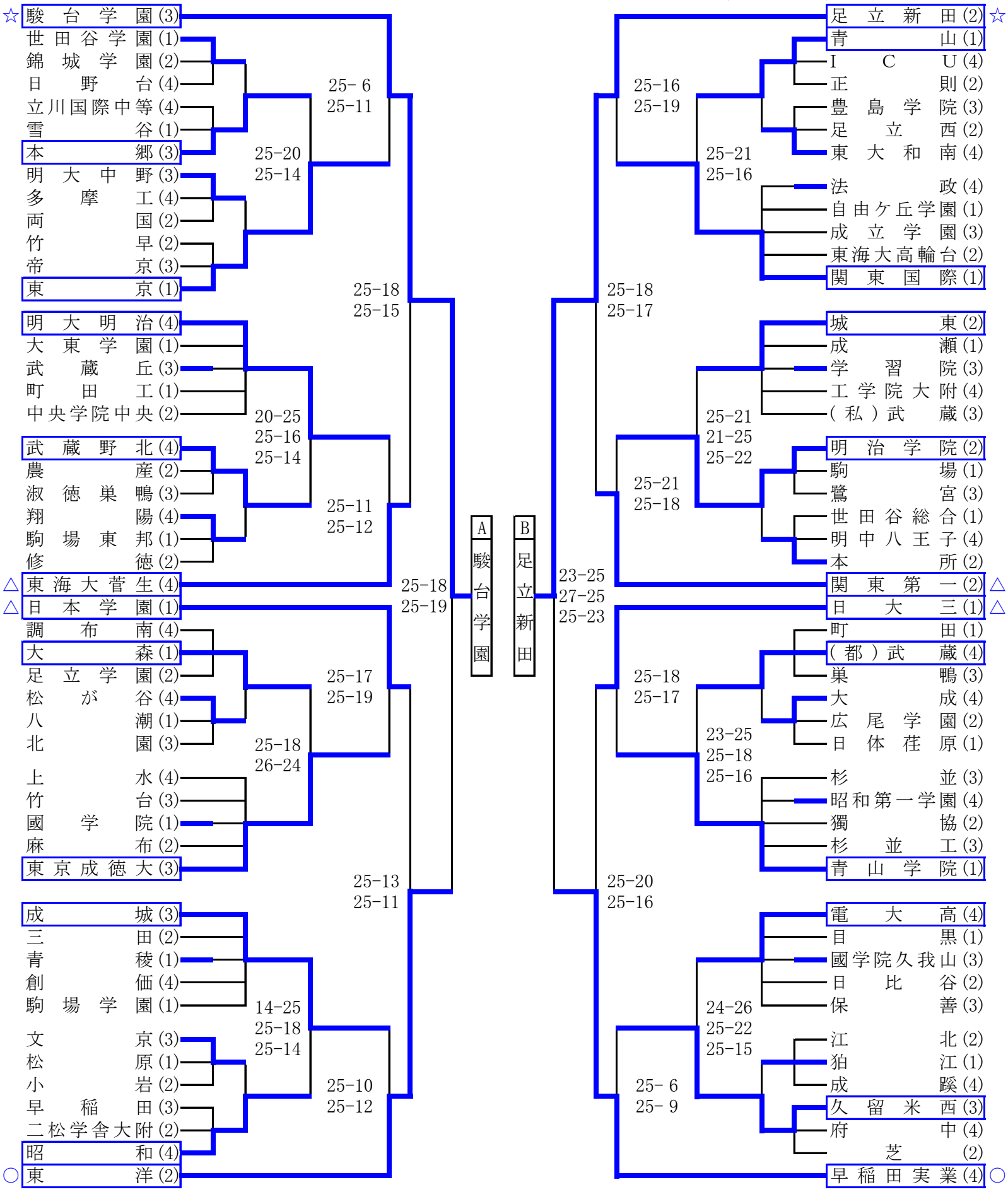

平成28年度　東京都高等学校総合体育大会兼国体選手選考会

☆…ベスト4、○…ベスト8、△…ベスト16、□…2日目出場

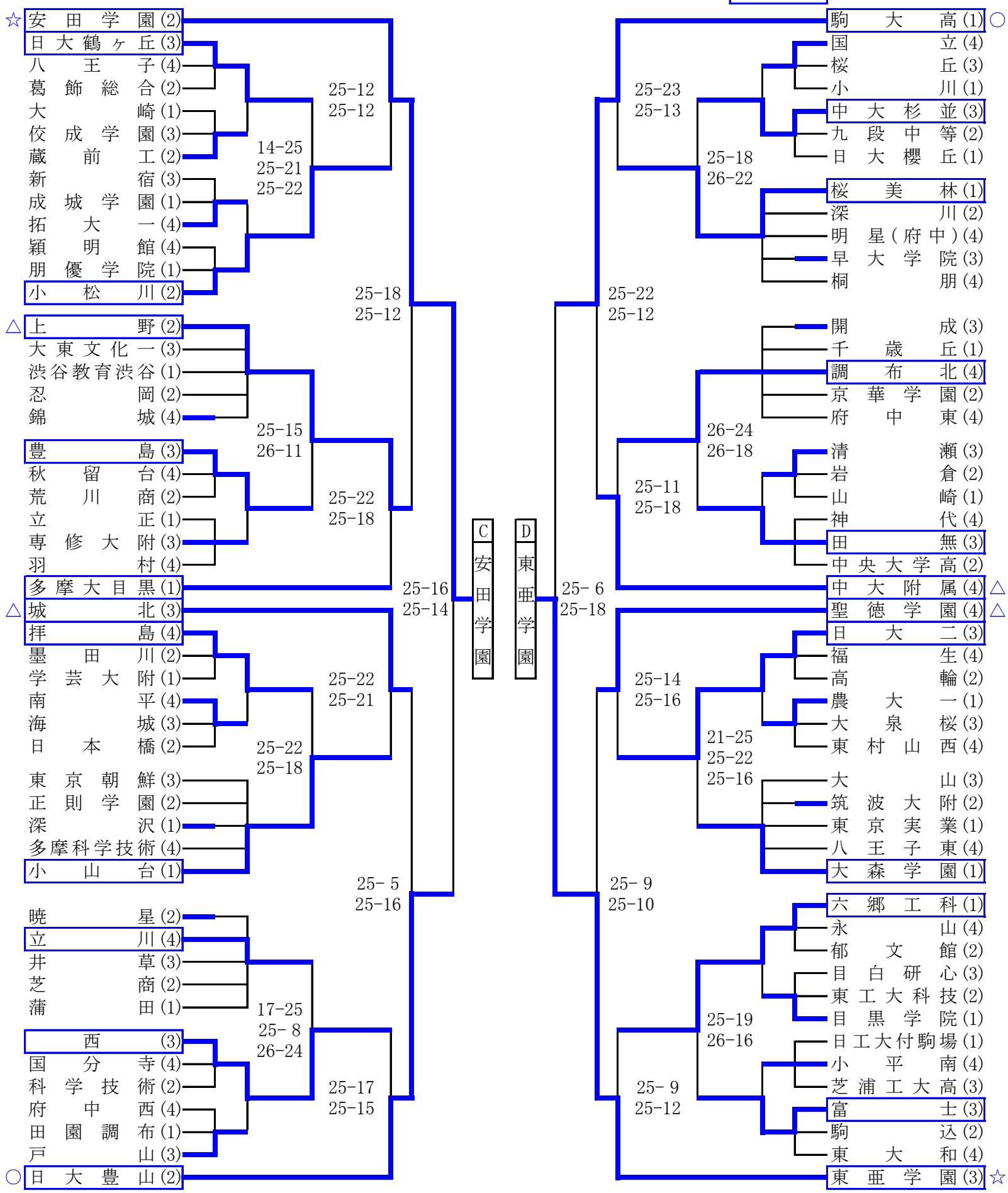

平成28年度　東京都高等学校総合体育大会兼国体選手選考会
第3日目　6／26　リーグ戦

会場:成城学校

A	駿　台　学　園	(3)
B	足　立　新　田	(2)
C	安　田　学　園	(2)
D	東　亜　学　園	(3)

	Aコート	Bコート
第1試合	駿台学園　対　足立新田	安田学園　対　東亜学園
	{ － － － }	{ － － － }
第2試合	駿台学園　対　安田学園	足立新田　対　東亜学園
	{ － － － }	{ － － － }
第3試合	駿台学園　対　東亜学園	足立新田　対　安田学園
	{ － － － }	{ － － － }

※試合間に60分の休憩が入ります

順位		駿台学園	足立新田	安田学園	東亜学園	勝	敗	セット率	得点率
	駿台学園								
	足立新田								
	安田学園								
	東亜学園								