平成29年度　全日本選手権　一次予選

…2日目出場

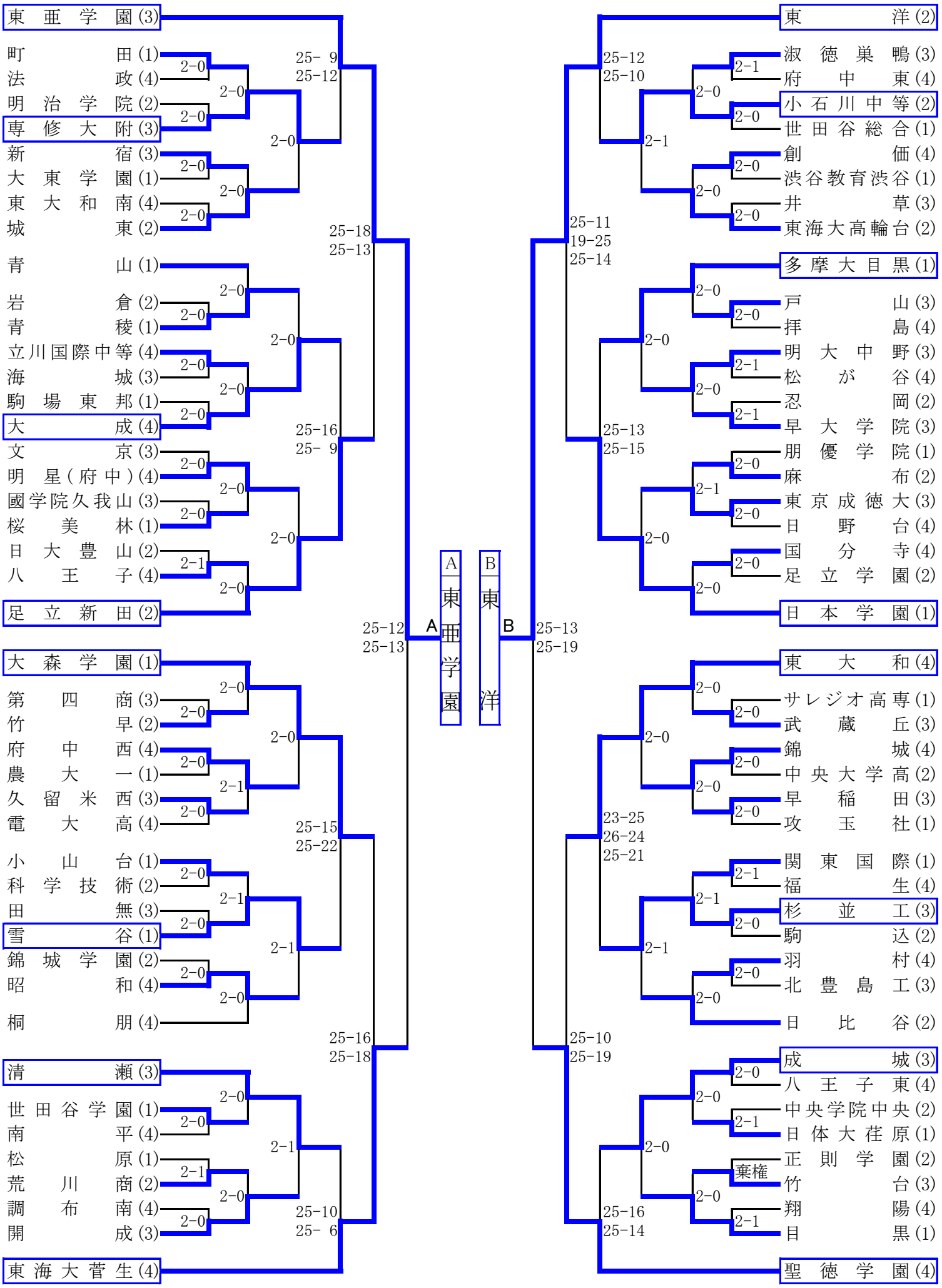

平成29年度　全日本選手権　一次予選
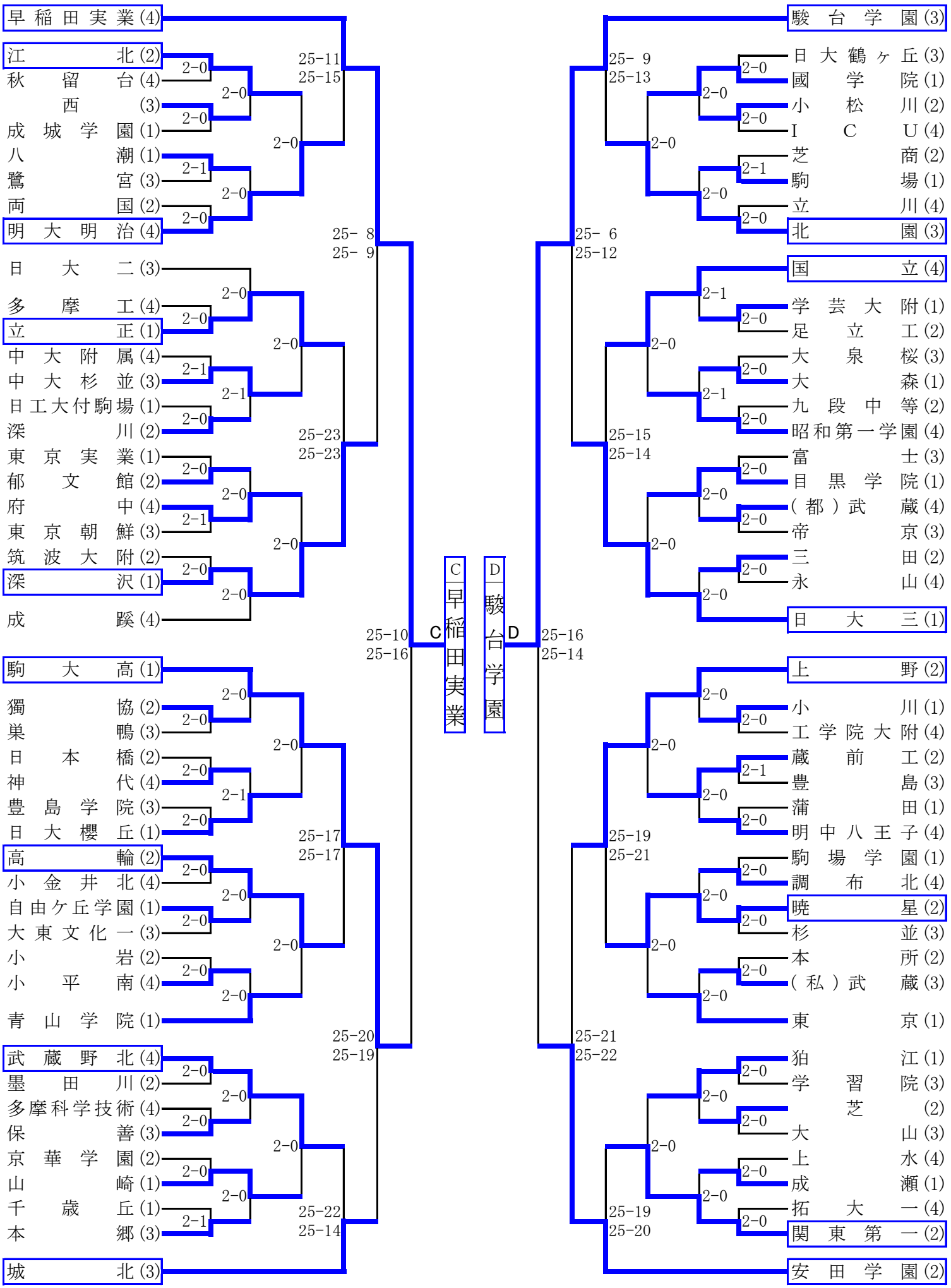
…2日目出場