平成30年度　関東大会東京都予選会

○…ベスト8、△…ベスト16、　　…2日目出場

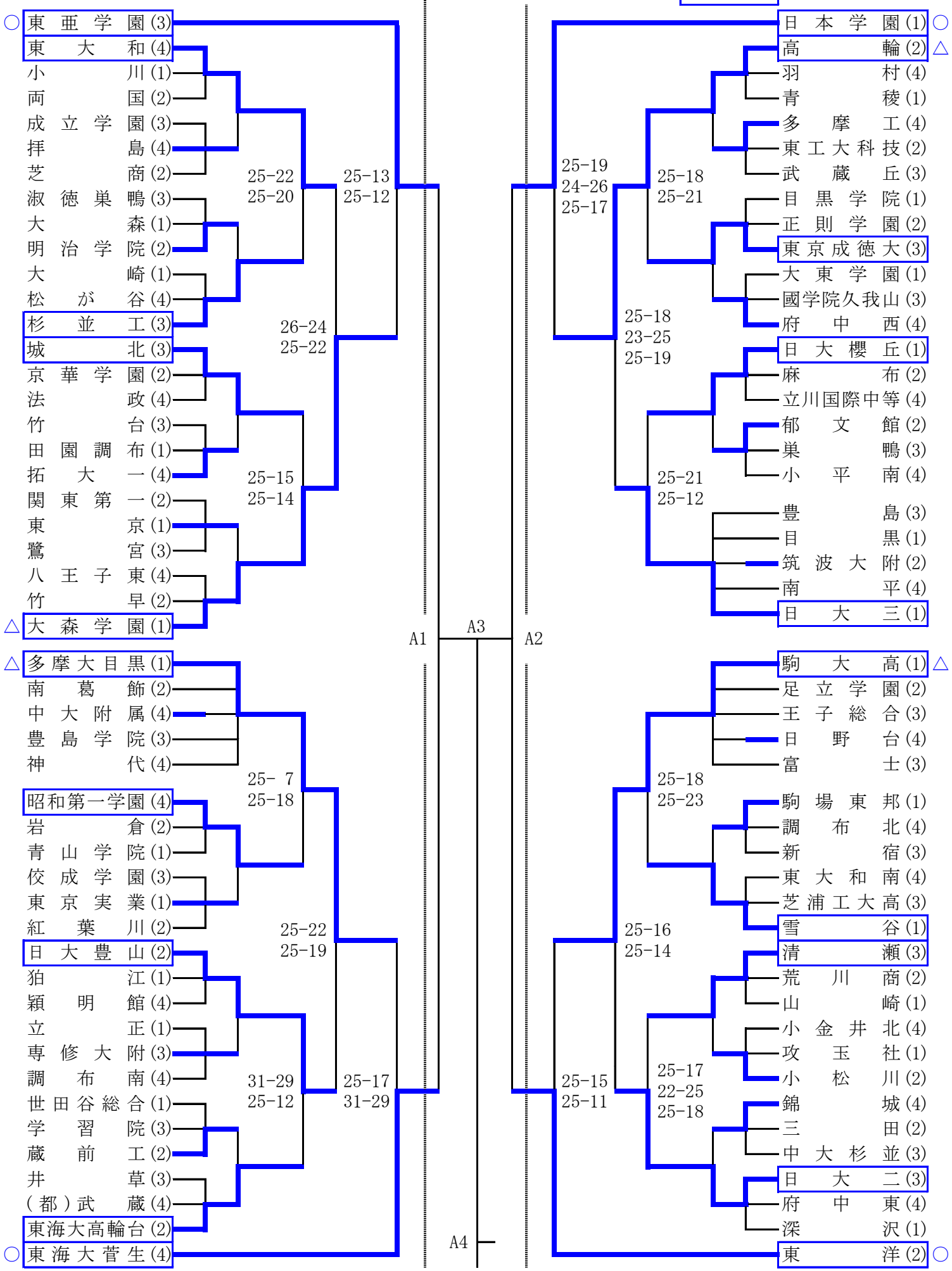

平成30年度　関東大会東京都予選会
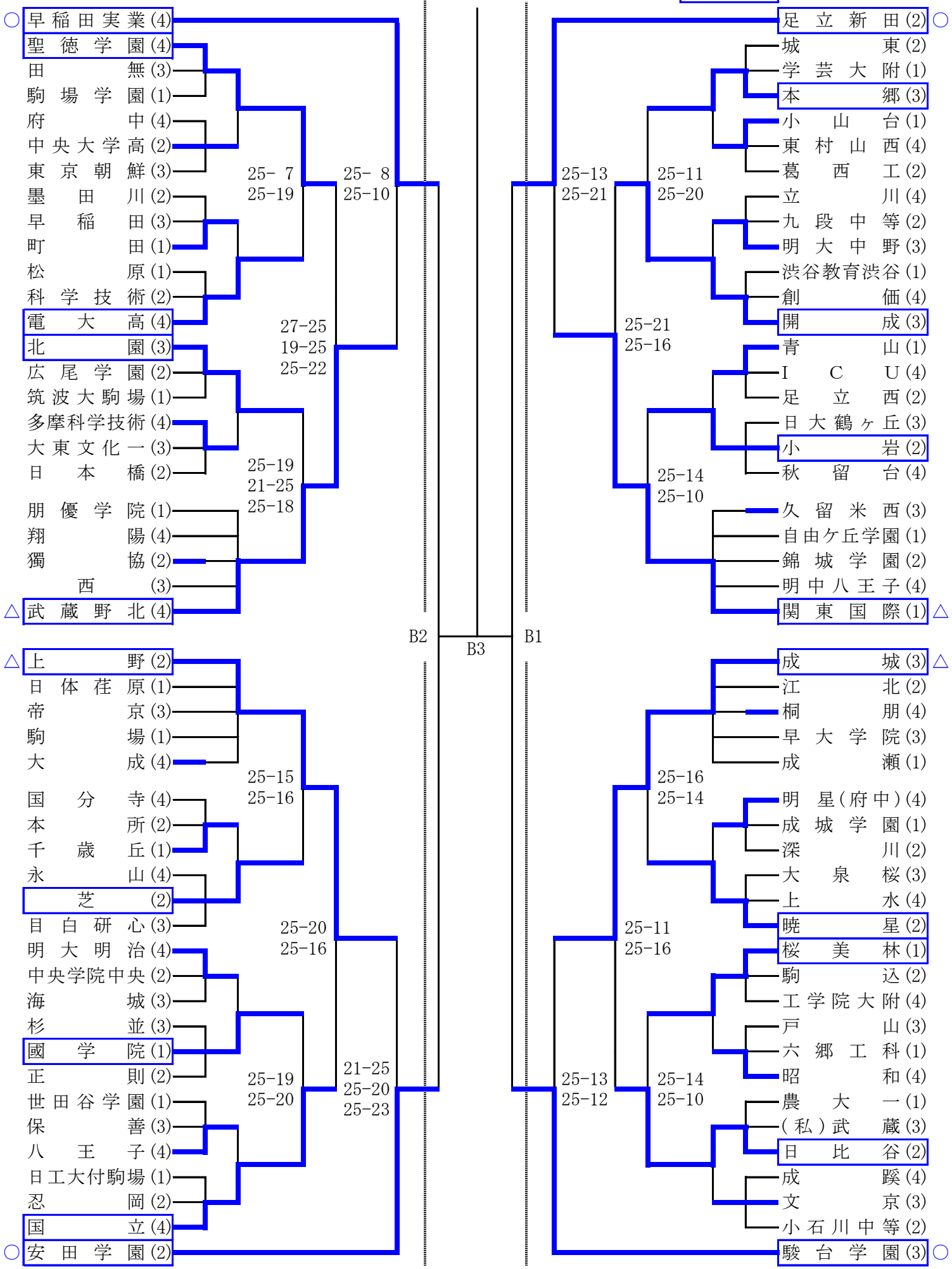
○…ベスト8、△…ベスト16、　　…2日目出場