令和元年度　東京都高等学校総合体育大会兼国体選手選考会

☆…ベスト4、○…ベスト8、△…ベスト16、　　…2日目出場

☆駿台学園(3)
雪谷(1)
多摩工(4)
深川(2)
佼成学園(3)
拝島(4)
江北(2)
早大学院(3)
和光(1)
中央大学高(2)
東京朝鮮(3)
立川国際中等(4)
桜美林(1)

25-22
15-25
25-17

25-12
25-20

多摩大目黒(1)
日比谷(2)
明中八王子(4)
富士(3)
京華学園(2)

25-16
25-22

25- 9
25-17

日大櫻丘(1)
大山(3)
桐朋(4)
二松学舎大附(2)
東京(1)
小平南(4)

25-20
25-17

△聖徳学園(4)
△駒大高(1)

25-15
25-10

都市大等々力(1)
葛飾総合(2)
淑徳巣鴨(3)
府中西(4)
正則(2)
駒場東邦(1)

25-21
25-22

25-22
25-12

成蹊(4)
海城(3)
東海大高輪台(2)
羽村(4)
立正(1)
明大中野(3)

22-25
25-23
25-23

小山台(1)
上水(4)
学習院(3)
田無(3)
南葛飾(2)
多摩科学技術(4)

21-25
26-24
25-17

田園調布(1)
足立工(2)
成立学園(3)
サレジオ高専(1)
広尾学園(2)

25-22
25-18

中大附属(4)
○大森学園(1)

A 駿台学園

B 東洋

25-19
25-16

日本学園(1)○
国分寺(4)
山崎(1)
大東文化一(3)
三田(2)
府中東(4)
東京実業(1)
科学技術(2)
北園(3)
拓大一(4)
蔵前工(2)
杉並(3)
関東国際(1)

25- 8
25- 9

25-20
25-18

21-25
25-16
25-17

暁星(2)
田柄(3)
六郷工科(1)
創価(4)
筑波大駒場(1)

26-24
23-25
25-22

文京(3)
芝商(2)
松が谷(4)
両国(2)
調布北(4)
駒場学園(1)

25-14
25-22

深沢(1)△
成城(3)△

竹早(2)
啓明(4)
早稲田(3)
学芸大附(1)
駒込(2)
日大鶴ヶ丘(3)

25-17
25-17

26-24
28-26

朋優学院(1)
ＩＣＵ(4)
岩倉(2)
(都)武蔵(4)
東京成徳大(3)

25-15
25-11

大成(4)
豊島(3)
世田谷総合(1)
荒川商・葛西南(2)
新宿(3)
調布南(4)
小松川(2)
目黒(1)
東京立正(3)
日工大付駒場(1)
郁文館(2)
武蔵野北(4)
東洋(2)☆

25-21
17-25
26-24

25- 7
25-12

令和元年度　東京都高等学校総合体育大会兼国体選手選考会
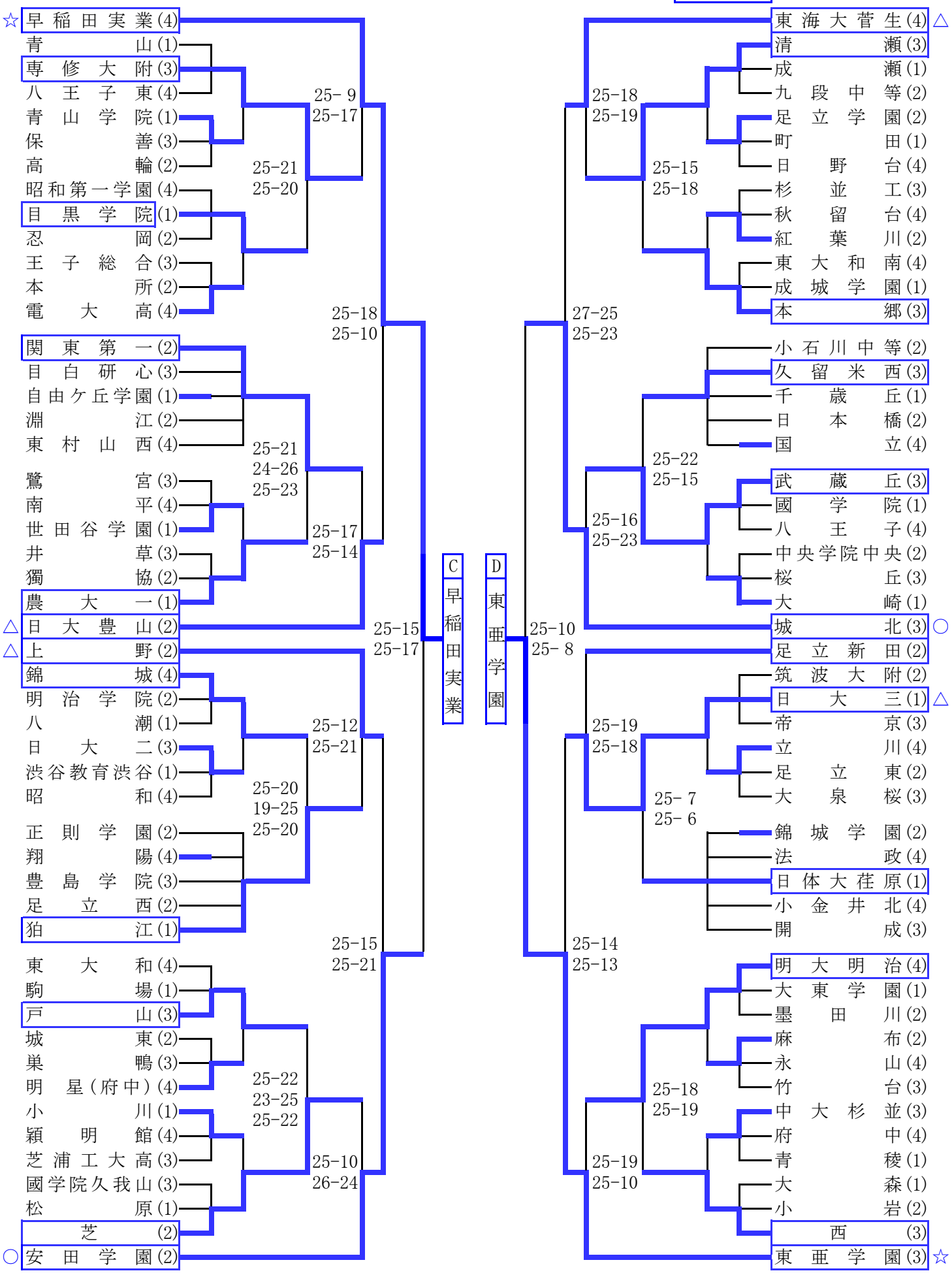
☆…ベスト4、○…ベスト8、△…ベスト16、　　…2日目出場