# 令和2年度　全日本選手権　一次予選

3日目

…3日目出場

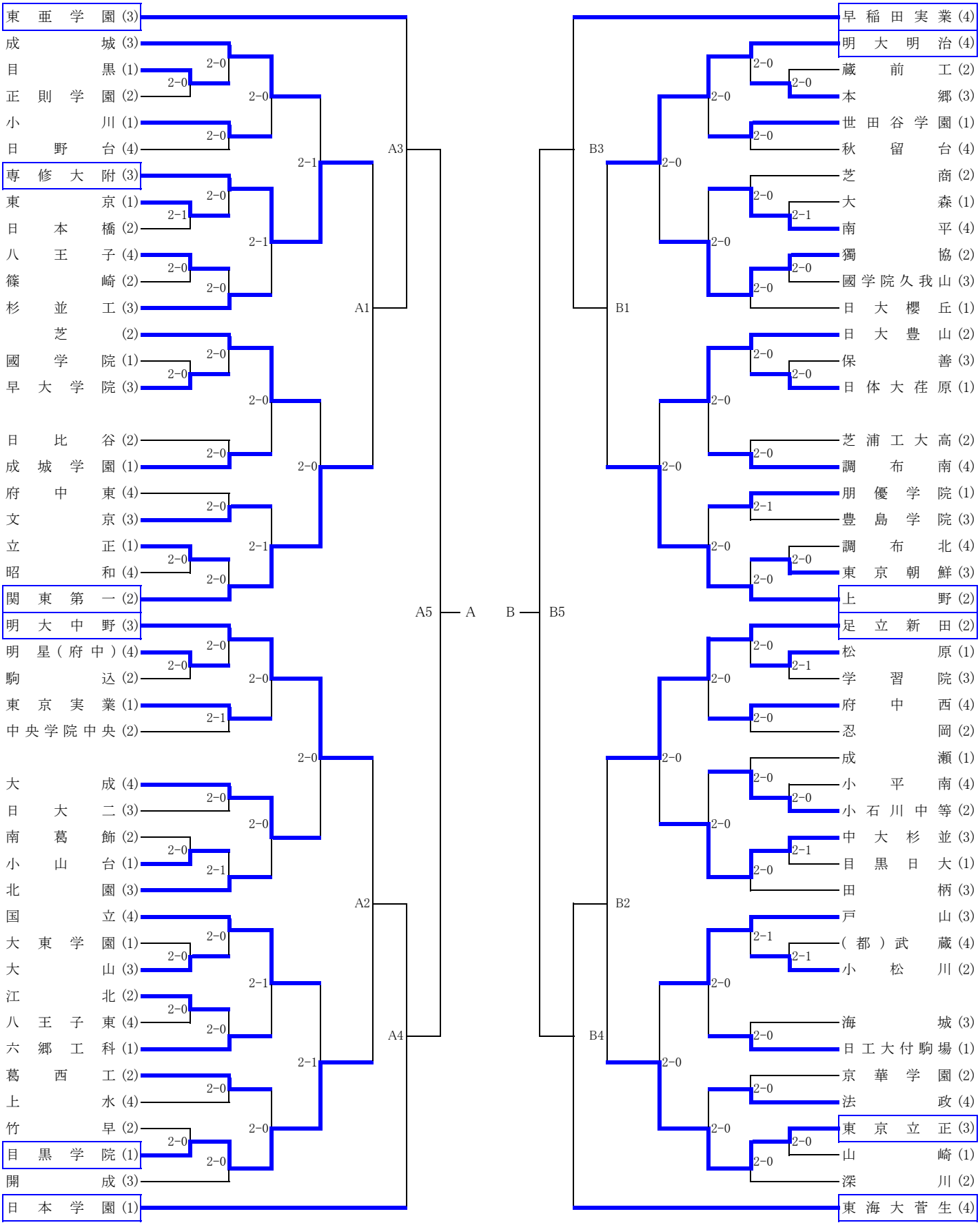

# 令和2年度　全日本選手権　一次予選

3日目
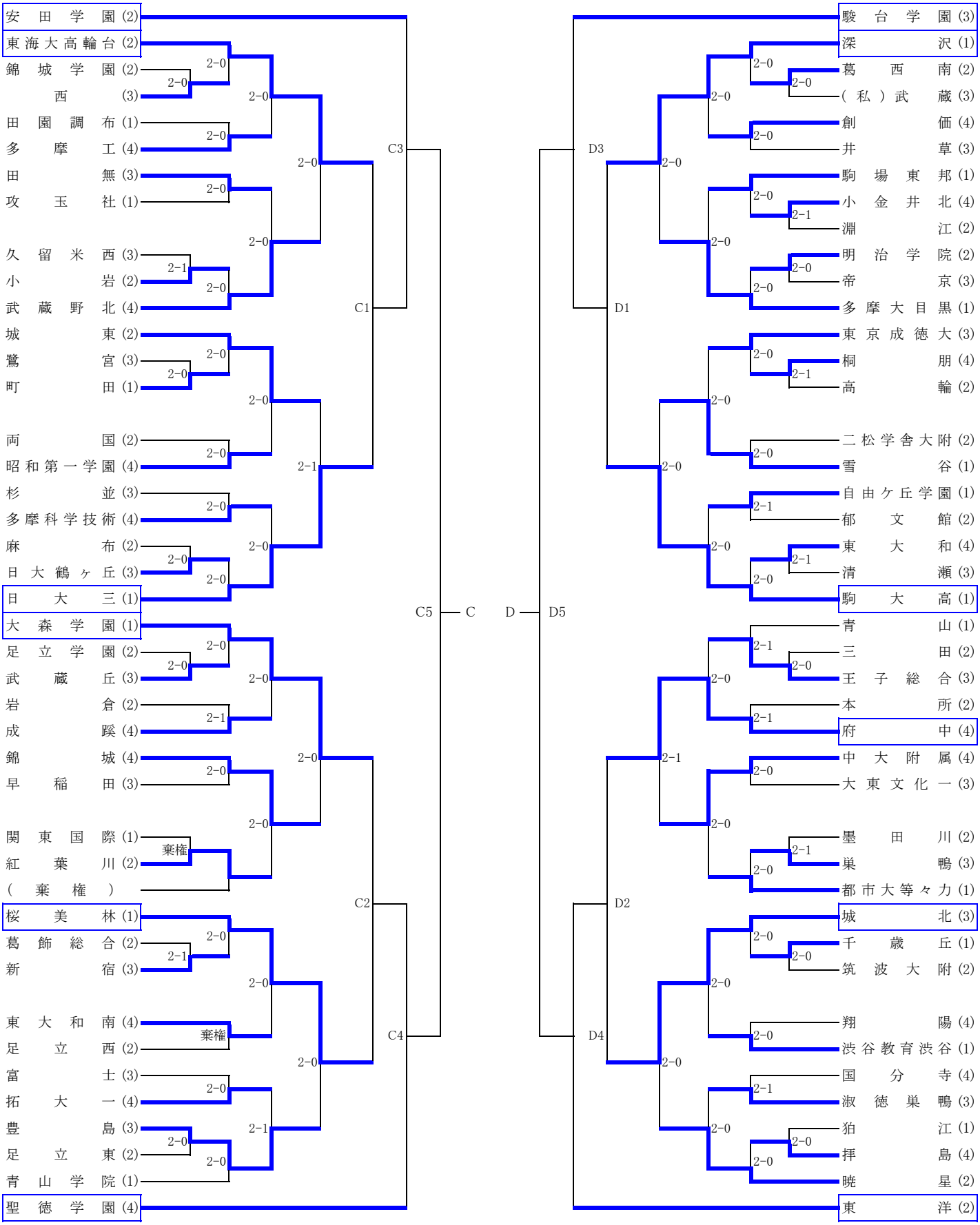
…3日目出場