令和3年度　東京都高等学校総合体育大会兼国体選手選考会

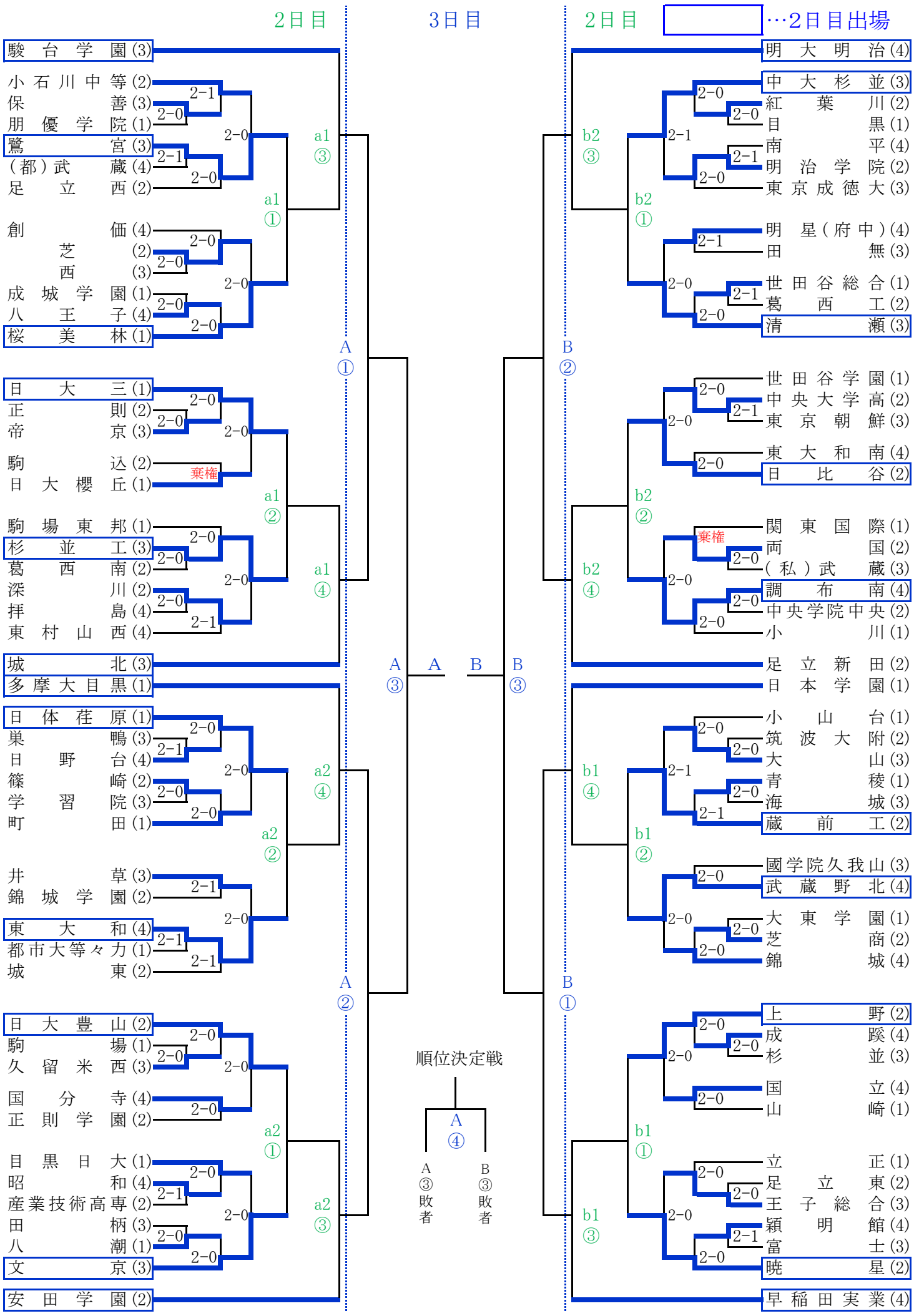

令和3年度　東京都高等学校総合体育大会兼国体選手選考会

2日目　3日目　2日目　…2日目出場

- 東海大菅生(4)
- 成城(3) 2-0
- 墨田川(2) 2-1
- 八王子東(4) 2-0
- 足立学園(2) 2-1
- 早大学院(3) 2-0
- 狛江(1)
- c1 ①
- 獨協(2) 2-0
- 羽村(4) 2-0
- 農大一(1) 2-0
- 小平南(4) 2-1
- 日工大付駒場(1) 2-0
- 大東文化一(3)
- c1 ③
- 東京立正(3) 2-0
- 江北(2) 2-1
- 府中西(4) 2-0
- 東京(1) 2-0
- 府中(4)
- c1 ②
- 日大鶴ヶ丘(3) 2-0
- 田園調布(1) 2-0
- 足立工(2) 2-1
- 三田(2) 2-0
- 桜丘(3) 2-1
- 昭和第一学園(4)
- c1 ④
- C ①
- 聖徳学園(4)
- 東海大高輪台(2)
- 開成(3) 2-0
- 上水(4) 棄権
- 葛飾総合(2) 2-0
- 青山学院(1) 2-0
- 拓大一(4) 2-0
- 岩倉(2)
- c2 ④
- c2 ②
- 戸山(3) 2-0
- 成瀬(1) 2-1
- 麻布(2) 2-0
- 六郷工科(1) 2-0
- 大成(4)
- C ②
- 雪谷(1) 2-1
- 立川(4) 2-0
- 郁文館(2) 2-0
- 東工大科技(2) 2-0
- 田無工(3)
- c2 ①
- I C U(4) 2-0
- 北園(3) 2-0
- 千歳丘(1) 2-0
- 九段中等(2) 2-0
- 豊島(3) 2-0
- 中大附属(4)
- c2 ③
- 大森学園(1)
- C ③ C D D ③
- 順位決定戦
- C ④
- C ③ 敗者
- D ③ 敗者
- 東洋(2)
- 目黒学院(1) 2-0
- 高輪(2) 2-0
- 府中東(4) 2-1
- 目白研心(3) 2-0
- 竹早(2) 2-1
- 小金井北(4)
- d2 ①
- 多摩科学技術(4) 2-0
- 武蔵丘(3)
- 大崎(1) 2-1
- 小岩(2) 2-0
- 専修大附(3)
- d2 ③
- D ②
- 明大中野(3) 2-0
- 大森(1) 2-0
- 秋留台(4) 2-0
- 芝浦工大高(3) 2-0
- 電大高(4)
- d2 ②
- 京華学園(2) 2-0
- 淑徳巣鴨(3) 2-0
- 学芸大附(1) 2-0
- 翔陽(4) 2-1
- 忍岡(2) 棄権
- 成立学園(3)
- d2 ④
- 深沢(1)
- 駒大高(1)
- 攻玉社(1) 棄権
- 法政(4) 2-0
- 日本橋(2) 2-0
- 豊島学院(3) 2-1
- 自由ケ丘学園(1) 2-0
- 二松学舎大附(2)
- d1 ④
- d1 ②
- 本所(2) 2-1
- 早稲田(3)
- 多摩工(4) 2-0
- 本郷(3) 2-0
- 青山(1)
- D ①
- 新宿(3) 2-0
- 東京実業(1) 2-0
- 南葛飾(2) 2-0
- 日大二(3) 2-0
- 調布北(4) 2-0
- 小松川(2)
- d1 ①
- 松原(1) 2-0
- 淵江(2) 2-0
- 桐朋(4) 2-0
- 佼成学園(3) 2-0
- 松が谷(4) 2-0
- 関東第一(2)
- d1 ③
- 東亜学園(3)