令和3年度　関東大会東京都予選会

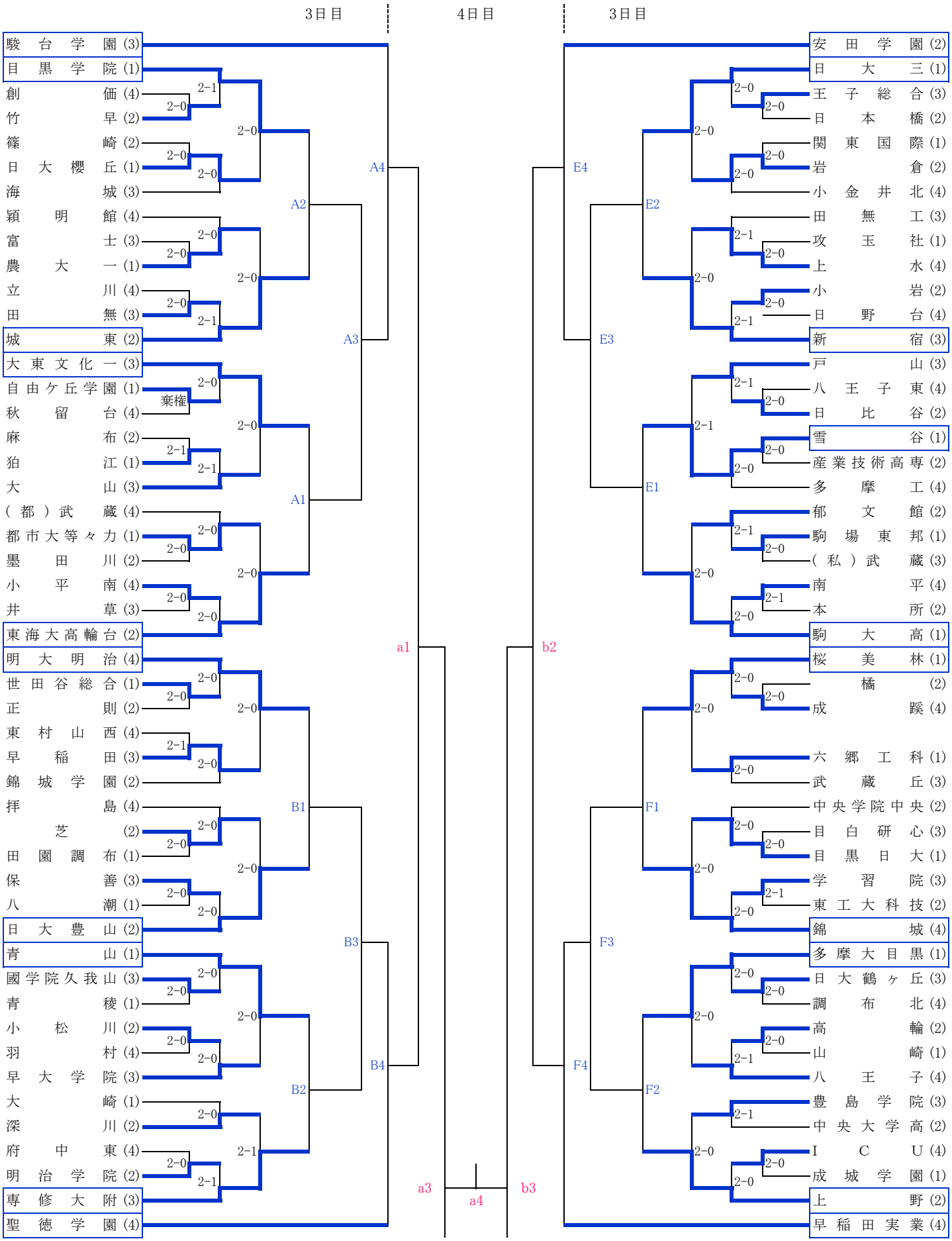
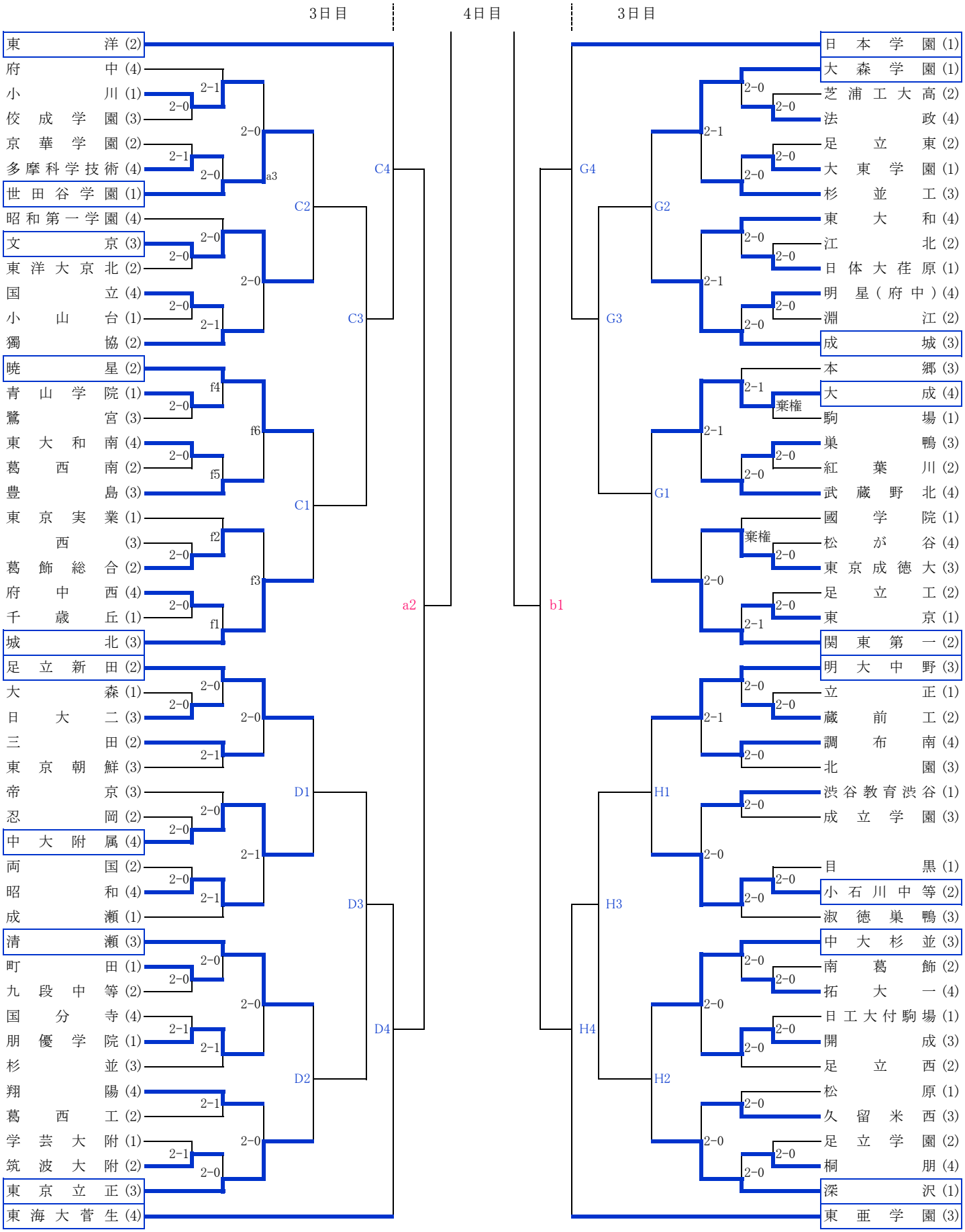
令和3年度　関東大会東京都予選会