令和4年度　東京都高等学校総合体育大会兼国体選手選考会

…2日目出場

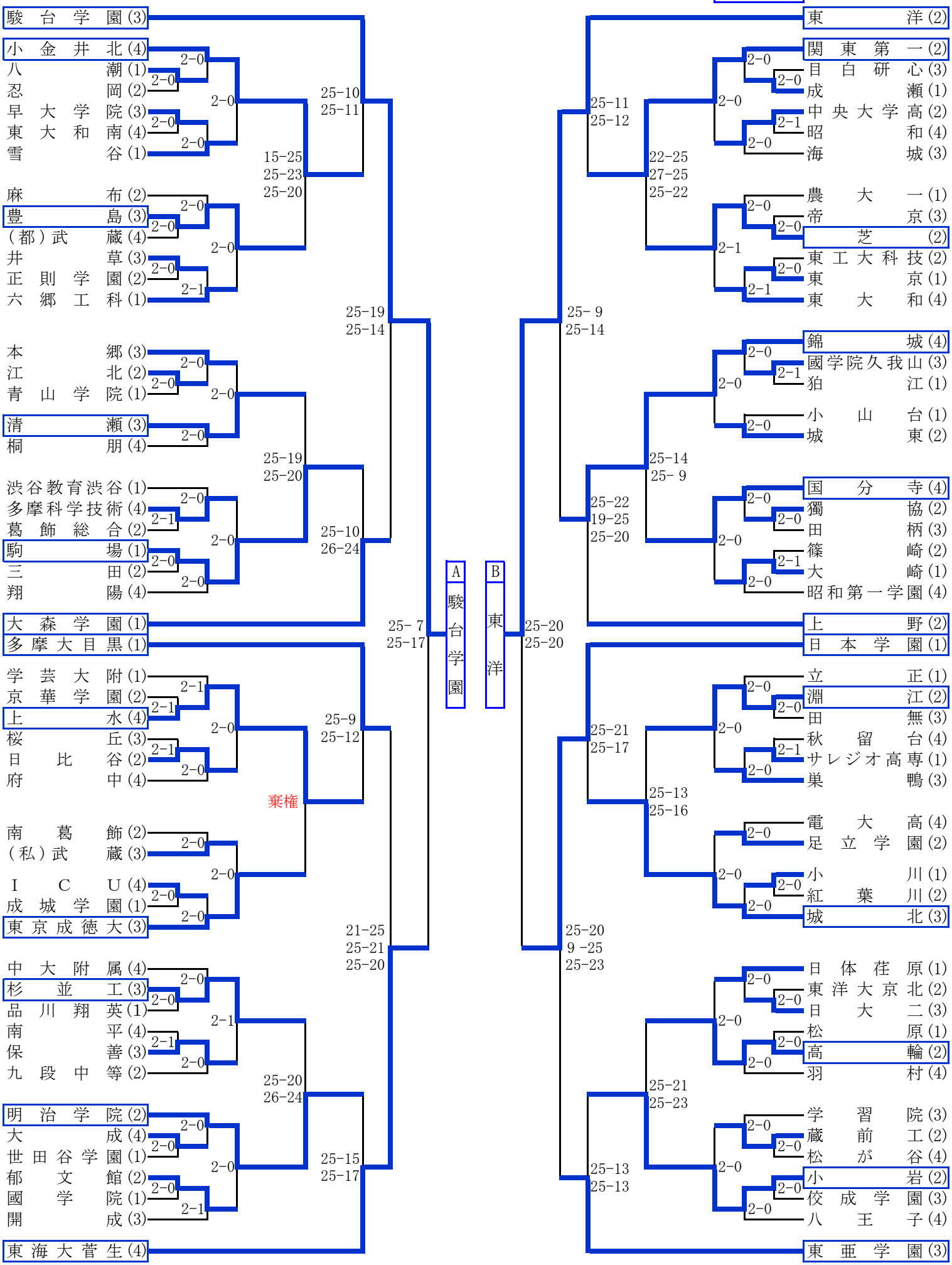

令和4年度　東京都高等学校総合体育大会兼国体選手選考会

…2日目出場

- 日大三(1)
- 明星(府中)(4)
- 青稜(1)
- 芝商(2)
- 専修大附(3)
- 成蹊(4)
- 町田工(1)
- 調布北(4)
- 戸山(3)
- 二松学舎大附(2)
- 田園調布(1)
- 大山(3)
- 暁星(2)
- 深沢(1)
- 日本橋(2)
- 竹台(3)
- 調布南(4)
- 足立西(2)
- 西(3)
- 武蔵野北(4)
- 攻玉社(1)
- 深川(2)
- 武蔵丘(3)
- 自由ケ丘学園(1)
- 足立新田(2)
- 安田学園(2)
- 拓大一(4)
- 豊島学院(3)
- 駒場東邦(1)
- 成立学園(3)
- 本所(2)
- 日大櫻丘(1)
- 筑波大附(2)
- 明法(4)
- 錦城学園(2)
- 学芸大国際(3)
- 桜美林(1)
- 岩倉(2)
- 駒場学園(1)
- 鷺宮(3)
- 世田谷総合(1)
- 創価(4)
- 葛西南(2)
- 立川(4)
- 工芸(2)
- 東京朝鮮(3)
- 文教大付属(1)
- 北園(3)
- 法政(4)
- 東京立正(3)

2-0	2-0	2-0	2-0	2-1	2-0	2-1	2-0
2-1	2-0	2-1	2-0	2-0	2-0	2-0	2-0
2-0	2-0	2-0	2-0	2-1	2-0	2-1	2-0
2-0	2-0	2-0	2-0	2-0	2-0	2-0	2-0

25-9 25-19	25-7 26-24	25-20 25-21	25-18 25-20
25-18 25-12	25-19 34-32		
21-25 25-21 25-20	25-22 25-9	25-23 25-19	
25-22 15-25 25-19	25-22 25-16		

C 安田学園

D 早稲田実業

- 駒大高(1)
- 文京(3)
- 正則(2)
- 日野台(4)
- 千歳丘(1)
- 日大鶴ヶ丘(3)
- 府中西(4)
- 目黒学院(1)
- 多摩工(4)
- 芝浦工大高(3)
- 町田(1)
- 駒込(2)
- 中大杉並(3)
- 東海大高輪台(2)
- 拝島(4)
- 日工大付駒場(1)
- 科学技術(2)
- 早稲田(3)
- 青山(1)
- 中央学院中央(2)
- 田無工(3)
- 府中東(4)
- 新宿(3)
- 関東国際(1)
- 明大中野(3)
- 聖徳学園(4)
- 日大豊山(2)
- 王子総合(3)
- 朋優学院(1)
- 大東学園(1)
- 足立工(2)
- 小平南(4)
- 東京実業(1)
- 大東文化一(3)
- 東村山西(4)
- 竹早(2)
- 成城(3)
- 明大明治(4)
- 橘(2)
- 淑徳巣鴨(3)
- 都市大等々力(1)
- 八王子東(4)
- 久留米西(3)
- 目黒(1)
- 国立(4)
- 墨田川(2)
- 杉並(3)
- 目黒日大(1)
- 小石川中等(2)
- 早稲田実業(4)

2-0	2-0	2-0	2-0	2-0	2-0	2-0	2-0
2-0	2-0	2-1	2-0	2-1	2-0	2-0	2-0
2-1	2-0	2-0	2-0	2-0	2-0	2-0	2-0
2-0	2-0	2-0	2-0	2-0	2-0	2-0	2-0

25-12 25-13	23-25 25-16 27-25	25-15 25-22	25-22 25-22
28-26 25-16	25-18 25-15		
25-11 25-11	25-22 25-22	18-25 25-20 25-20	
25-14 25-18	25-21 26-24		