# 令和4年度　関東大会東京都予選会

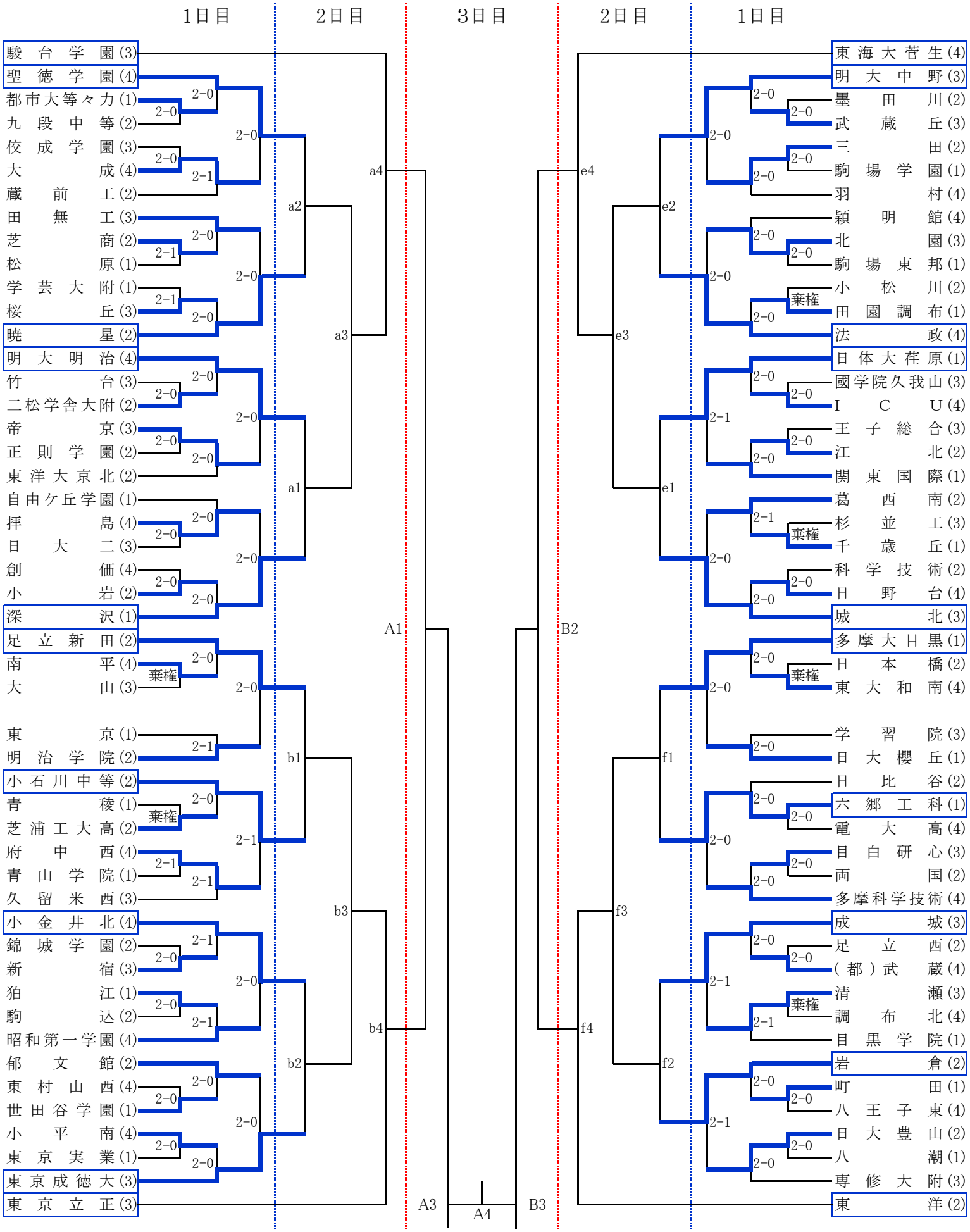
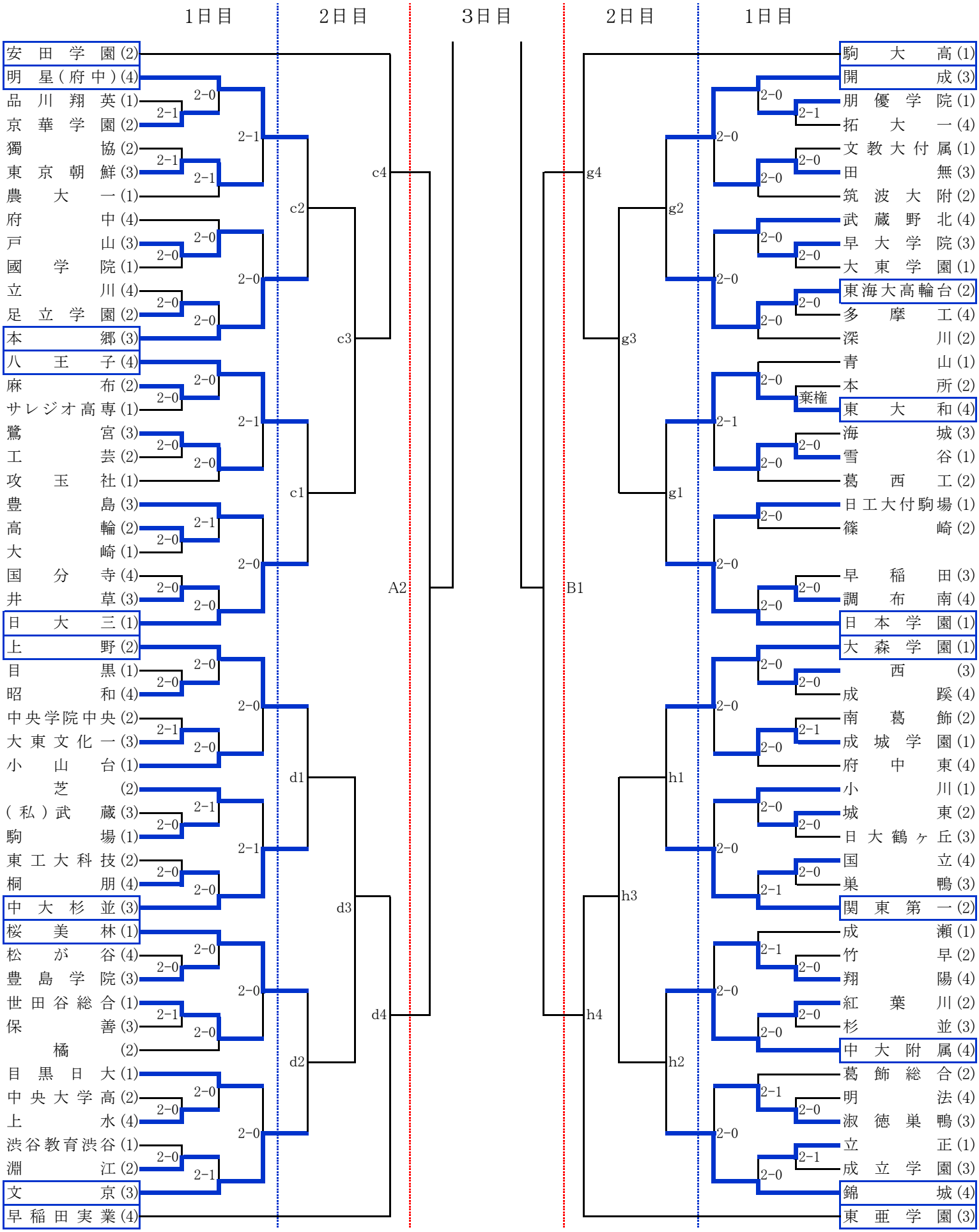
# 令和4年度　関東大会東京都予選会