令和4年度　新人大会(一次大会)

3日目

3日目出場

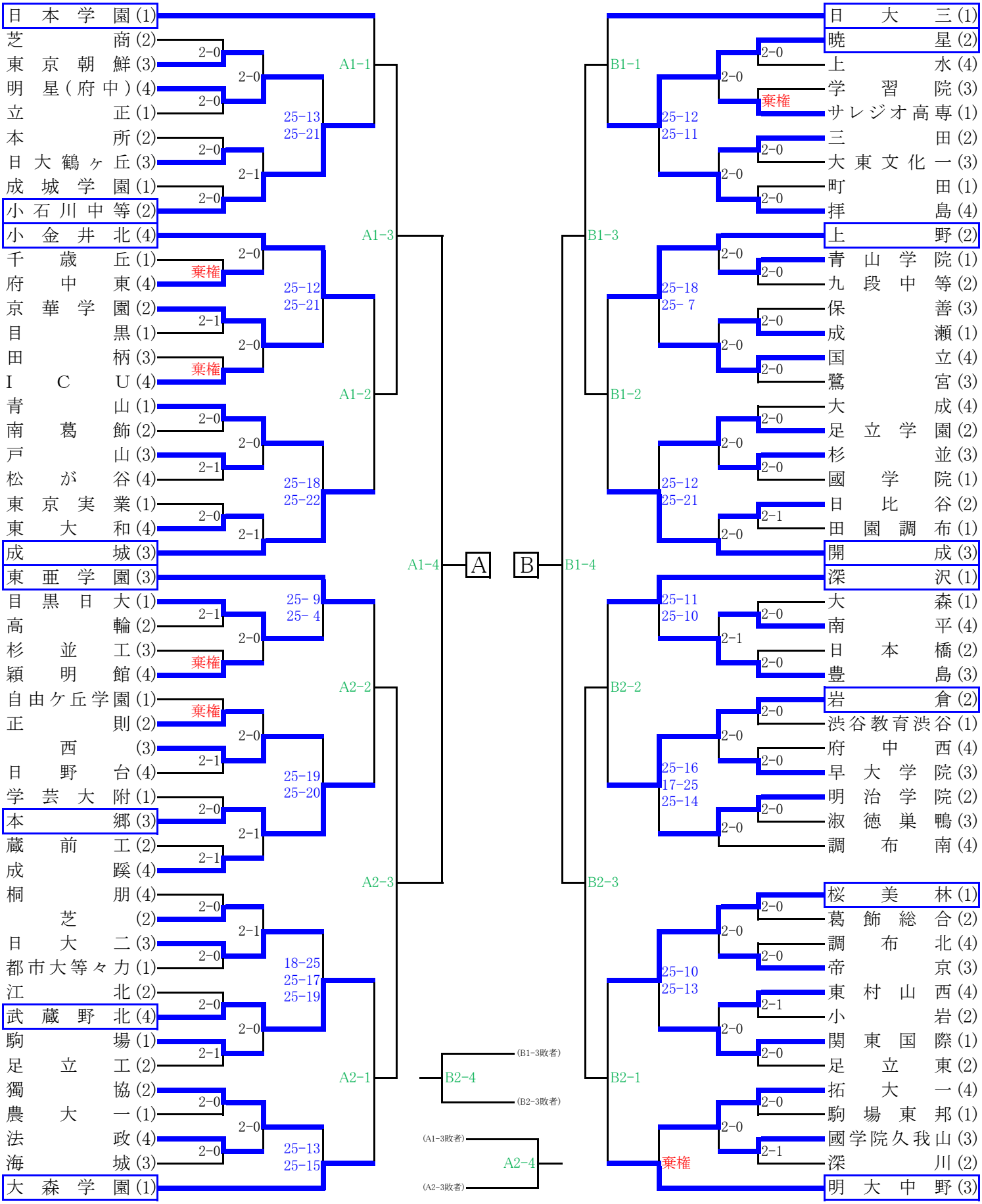

令和4年度　新人大会(一次大会)

3日目
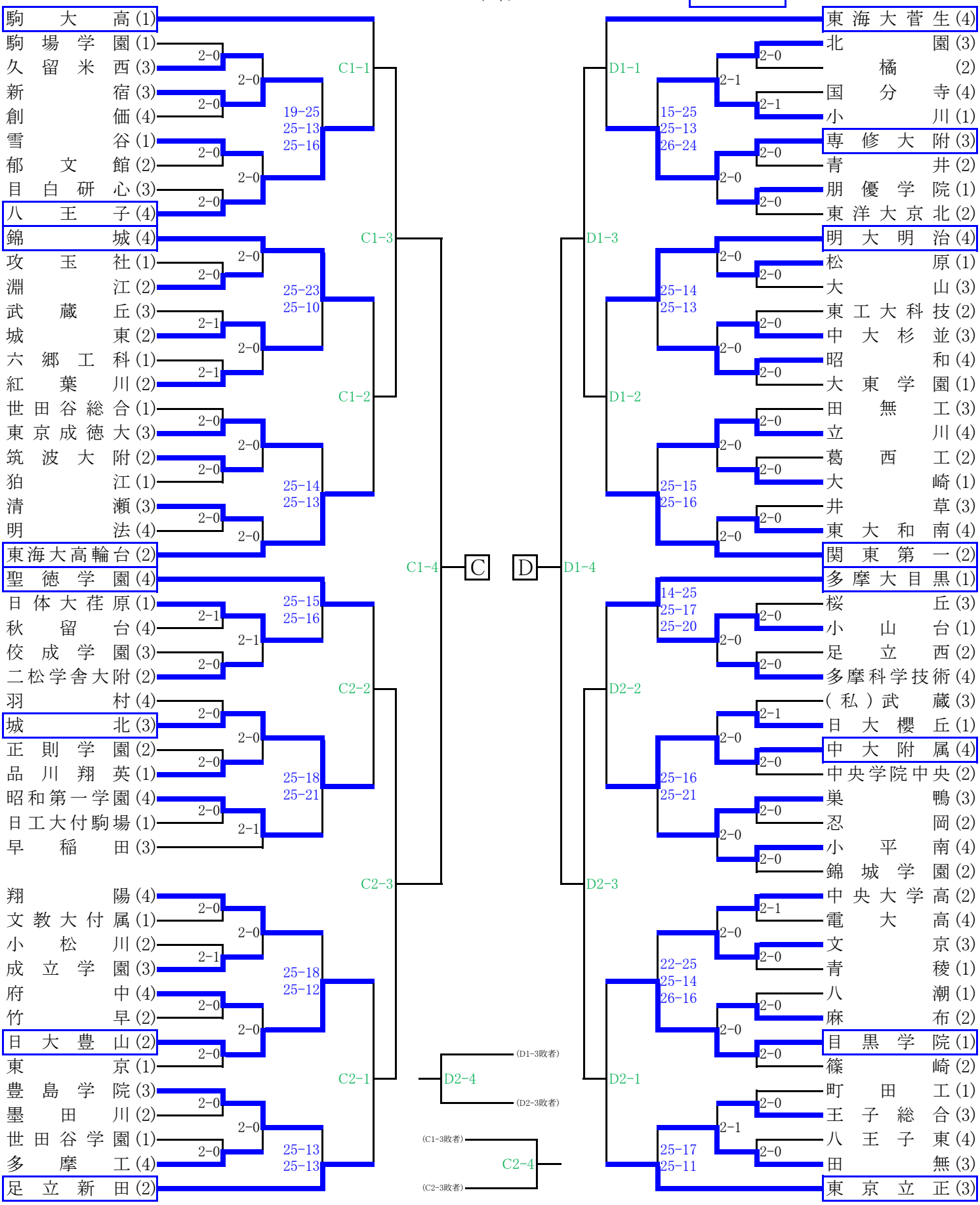
3日目出場