令和5年度　東京都高等学校総合体育大会兼国体選手選考会

…2日目出場

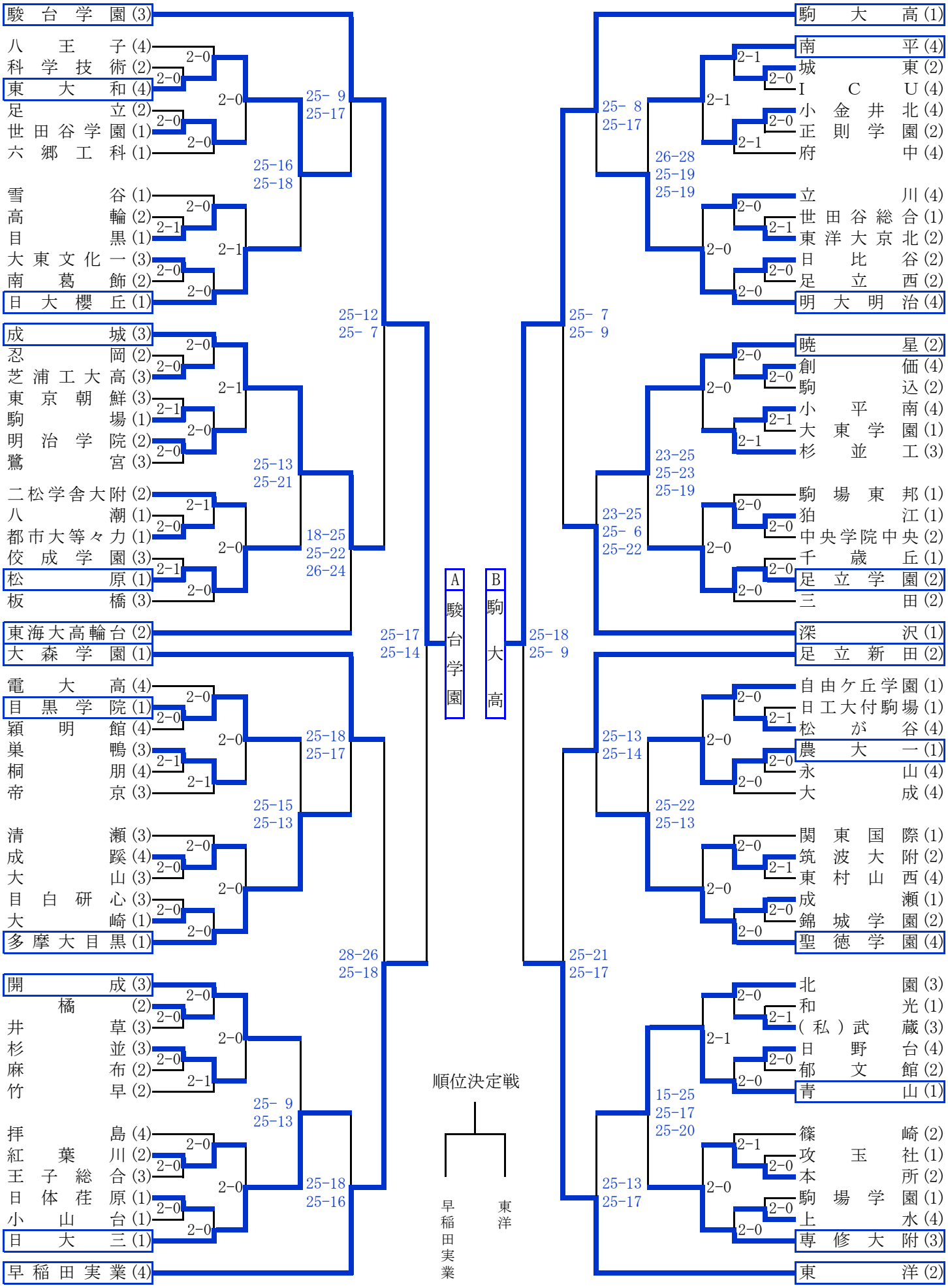

令和5年度　東京都高等学校総合体育大会兼国体選手選考会
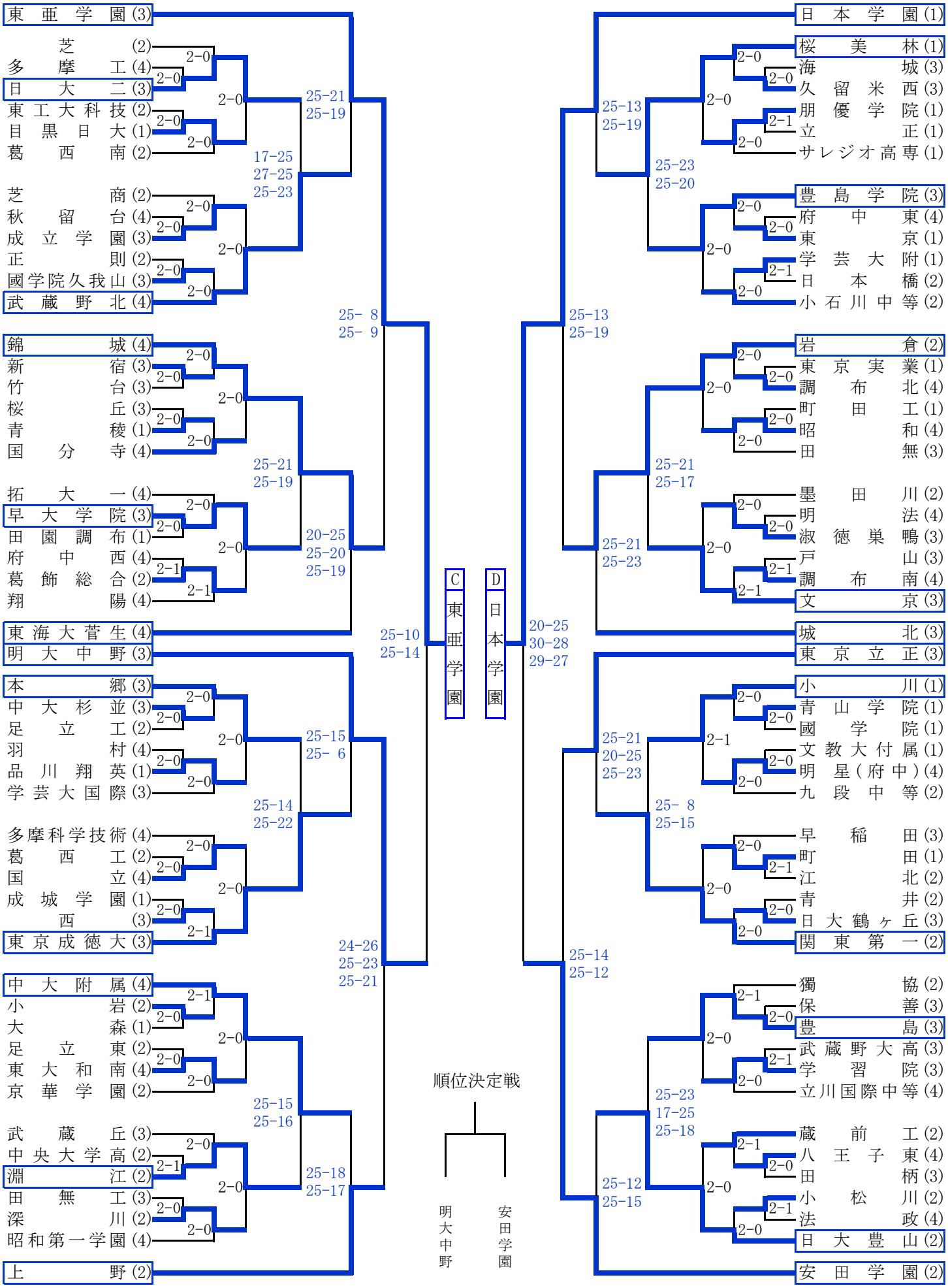
…2日目出場