令和6年度　新人大会(決勝大会)

2/2
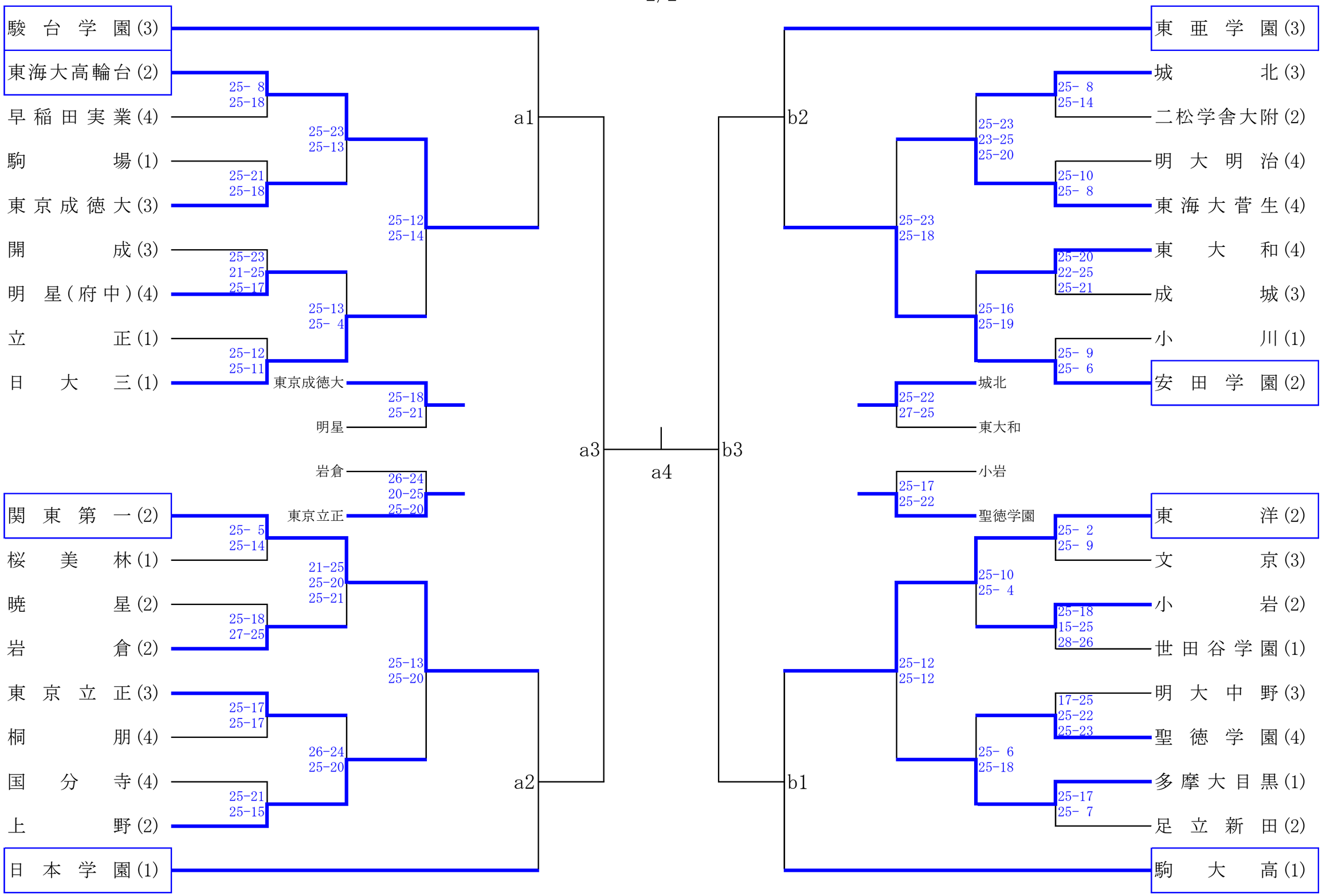
…2日目出場チーム