令和6年度　全日本選手権　一次予選

1日目　2日目　3日目　2日目　…2日目出場

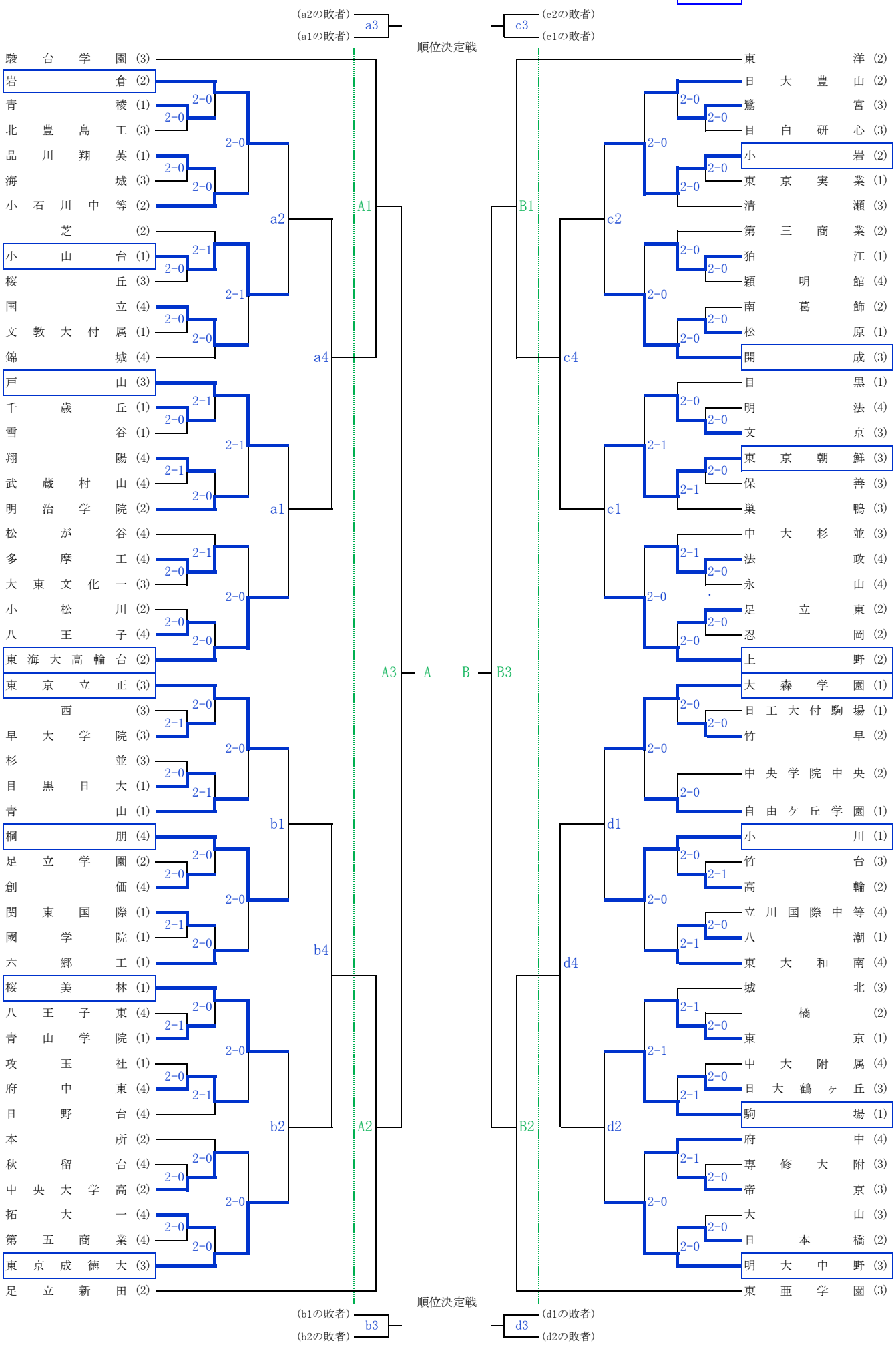

令和6年度　全日本選手権　一次予選

1日目　2日目　3日目　2日目

…2日目出場

(e2の敗者)
(e1の敗者)
e3
順位決定戦
g3
(g2の敗者)
(g1の敗者)

日本学園 (1)
王子総合 (3)
世田谷総合 (1)
日比谷 (2)
東洋大京北 (2)
田無 (3)
成蹊 (4)
墨田川 (2)
大森 (1)
朋優学院 (1)
淑徳巣鴨 (3)
足立 (2)
明大明治 (4)
昭和 (4)
府中西 (4)
渋谷教育渋谷 (1)
昭和第一学園 (4)
駒込 (2)
田園調布 (1)
立川 (4)
武蔵丘 (3)
成城学園 (1)
電大高 (4)
(私)武蔵 (3)
日大三 (1)
東海大菅生 (3)
筑波大附 (2)
町田 (1)
本郷 (3)
篠崎 (2)
調布北 (4)
成城 (3)
青井 (2)
成瀬 (1)
世田谷学園 (1)
正則 (2)
調布南 (4)
新宿 (3)
赤羽北桜 (3)
淵江 (2)
大東学園 (1)
町田工 (1)
日大櫻丘 (1)
駒場東邦 (1)
三田 (2)
都市大等々力 (1)
京華学園 (2)
拝島 (4)
深川 (2)
安田学園 (2)

棄権
棄権

e1 e2 e4 C1 C3 C D D3 D1 g1 g2 g4

駒大高 (1)
國学院久我山 (3)
麻布 (2)
科学技術 (2)
東工大科技 (2)
錦城学園 (2)
蔵前工 (2)
葛西南 (2)
広尾学園小石川 (2)
多摩科技・都武蔵 (4)
郁文館 (2)
武蔵野 (3)
南平 (4)
豊島 (3)
明星(府中) (4)
早稲田 (3)
日大二 (3)
豊島学院 (3)
江北 (2)
上水 (4)
工芸 (2)
小平南 (4)
目黒学院 (1)
久留米西 (3)
多摩大目黒 (1)
関東第一 (2)
大成 (4)
日体大荏原 (1)
葛飾総合 (2)
足立工 (2)
国分寺 (4)
小金井北 (4)
立正 (1)
聖徳学園 (4)
板橋 (3)
学芸大附 (1)
東大和 (4)
獨協 (2)
紅葉川 (2)
城東 (2)
成立学園 (3)
二松学舎大附 (2)
北園 (3)
芝商 (2)
武蔵野北 (4)
井草 (3)
農大一 (1)
深沢 (1)
暁星 (2)
早稲田実業 (4)

棄権
棄権

f1 f2 f4 C2 C3 C D D3 D2 h1 h2 h4

順位決定戦
(f1の敗者)
(f2の敗者)
f3
h3
(h1の敗者)
(h2の敗者)