令和7年度　全日本選手権　一次予選

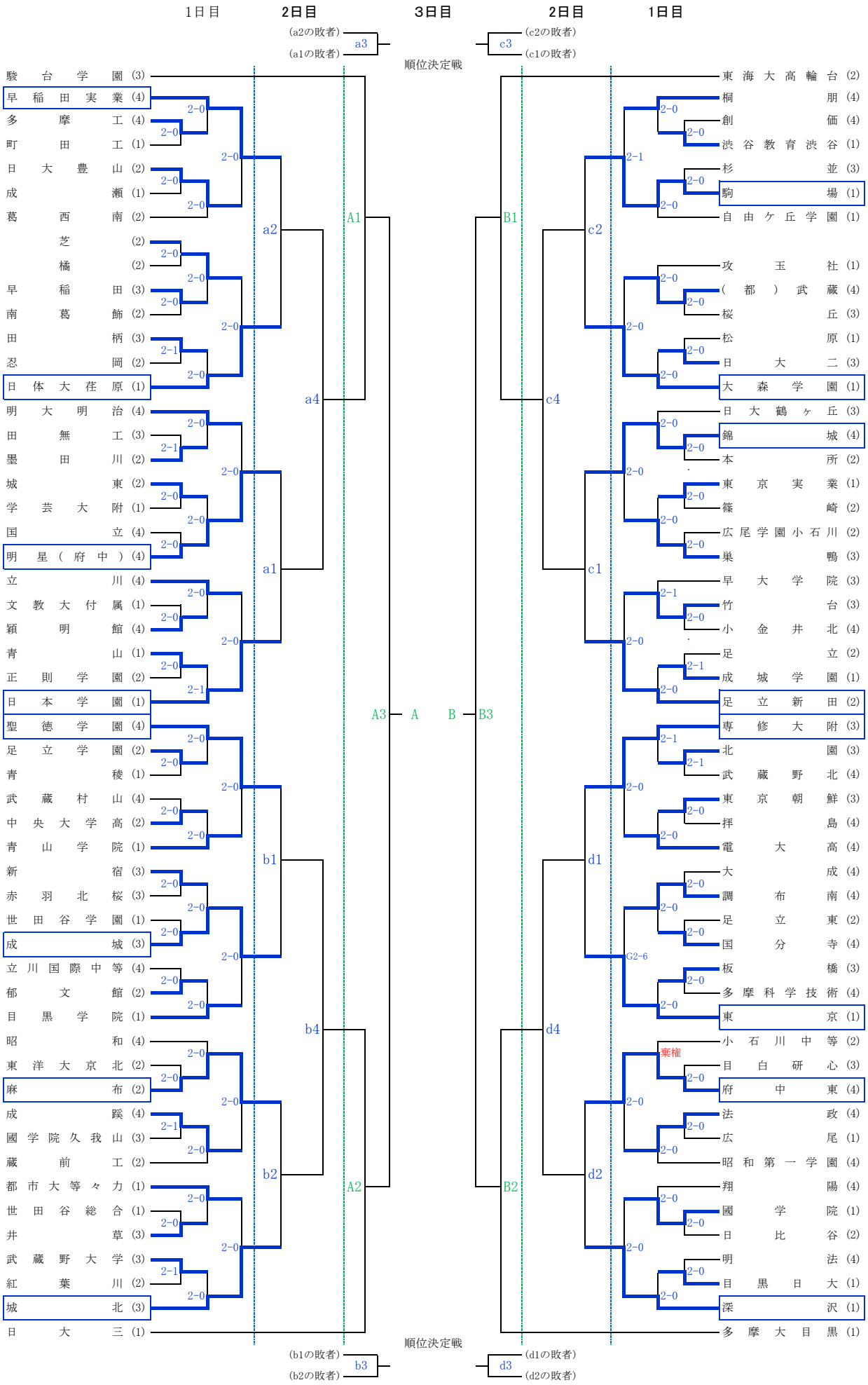
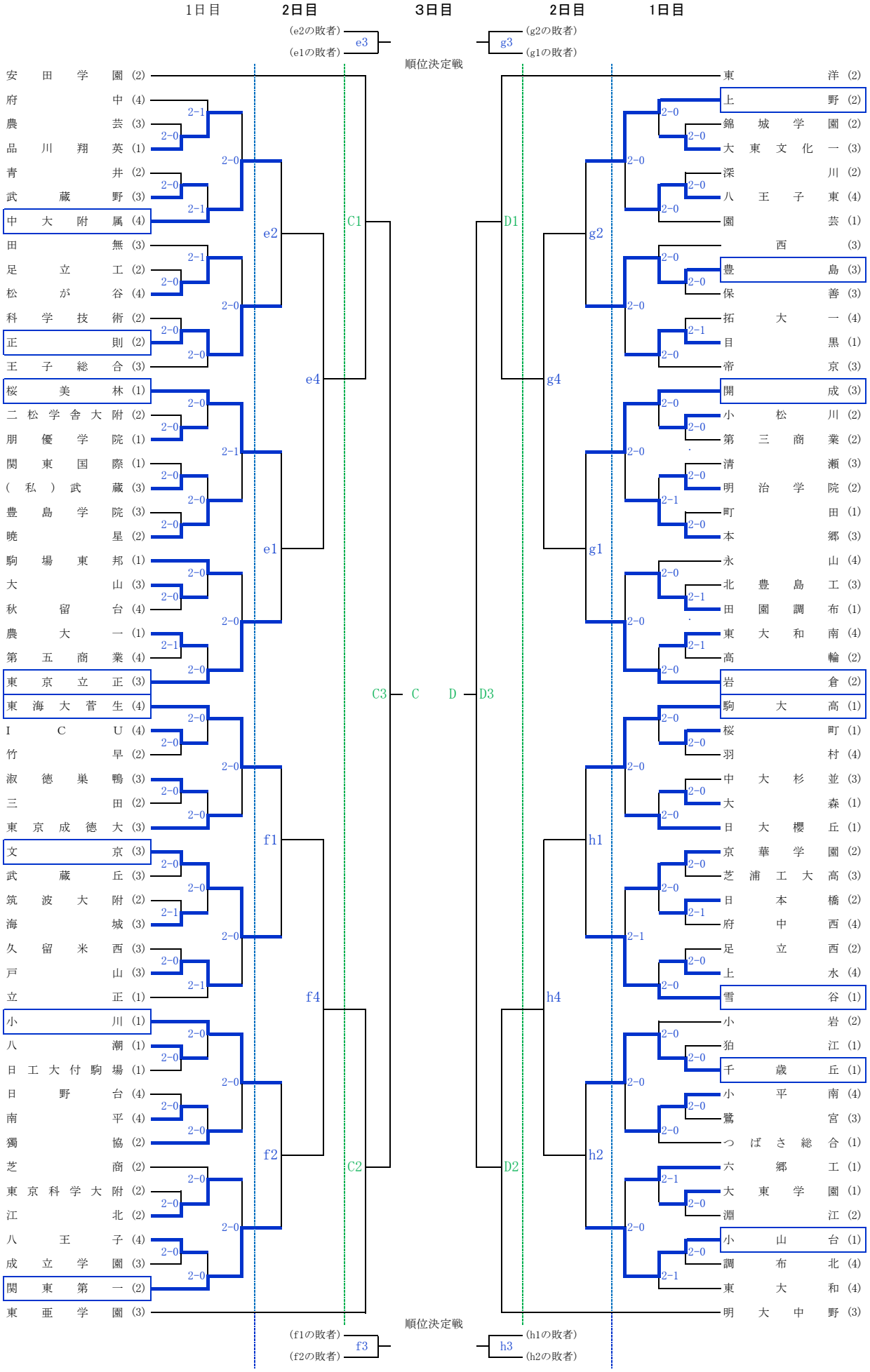
令和7年度　全日本選手権　一次予選