競技委員長サイン

今関　等

平成30年度（第72回）関東高等学校男子バレーボール大会組合せ

競技会場　第1日　6月2日(土)　武蔵野の森総合スポーツプラザ（メイン4面 A,B,C,D　サブ2面E，F）
　　第2日　6月3日(日)　武蔵野の森総合スポーツプラザ（メイン4面 A.B.C.D）
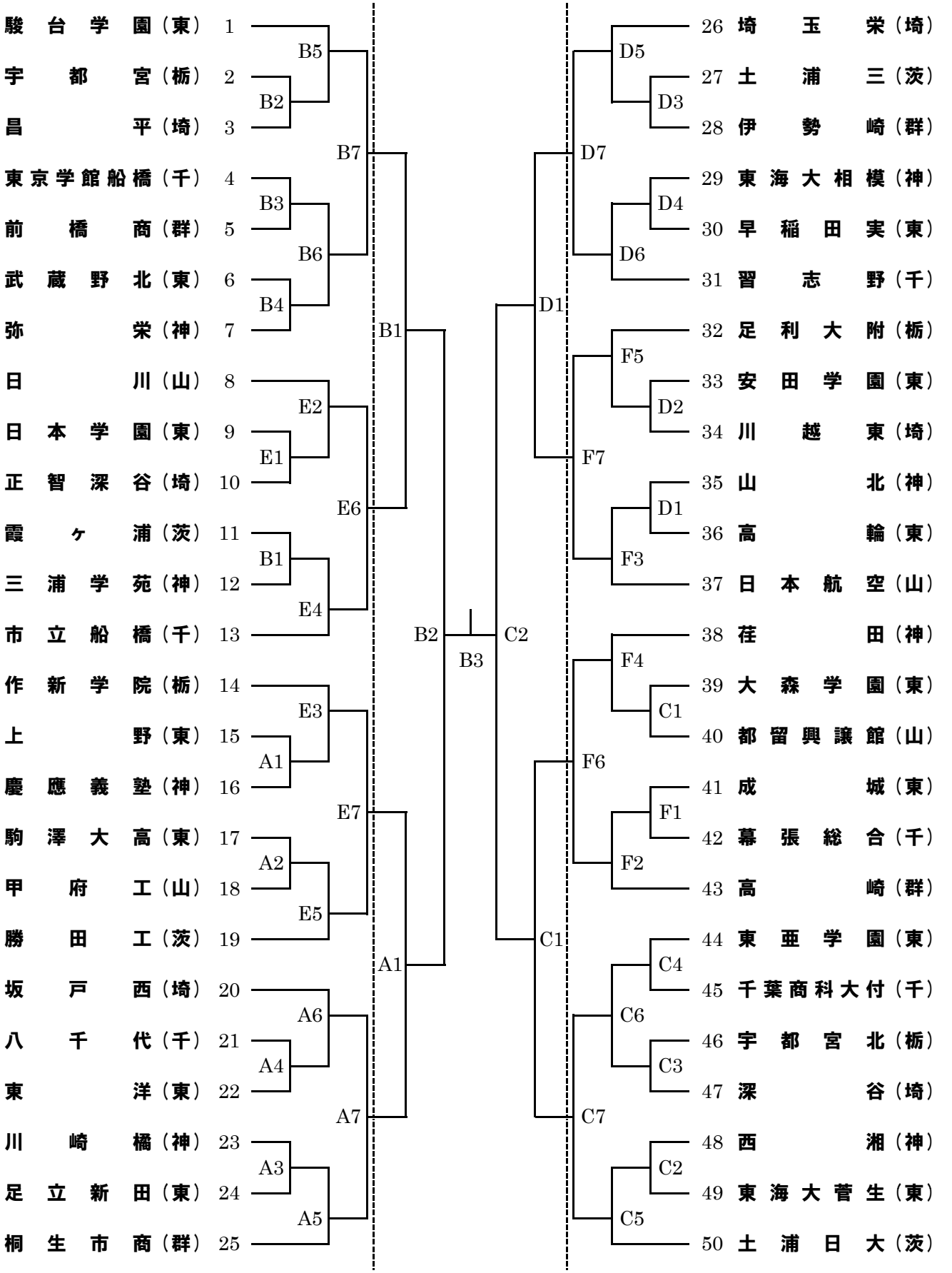
競技開始予定時刻	第1試合	第2試合	第3試合	第4試合	第5試合	第6試合	第7試合
	9:30	10:30	11:30	12:30	13:30	14:30	15:30
	第1日		第2日		第1日